ASSEMBLY INSTRUCTIONS

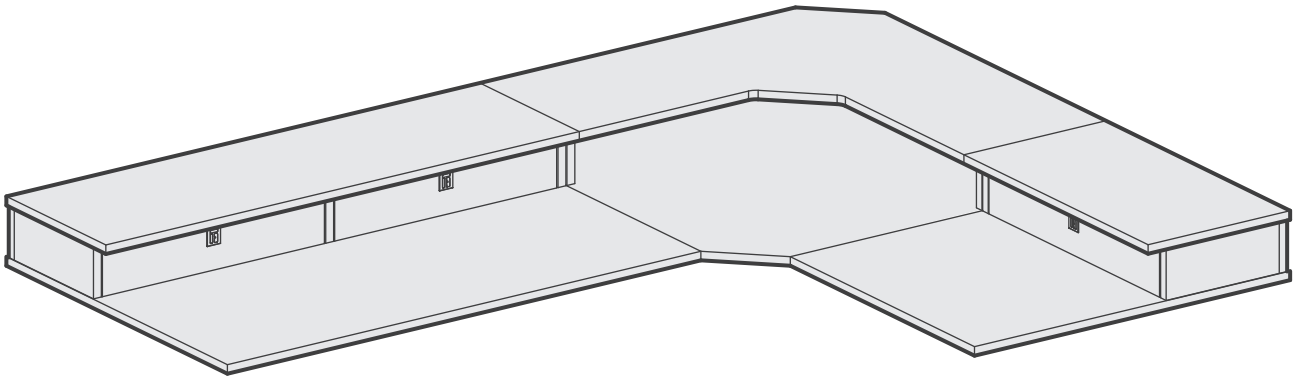

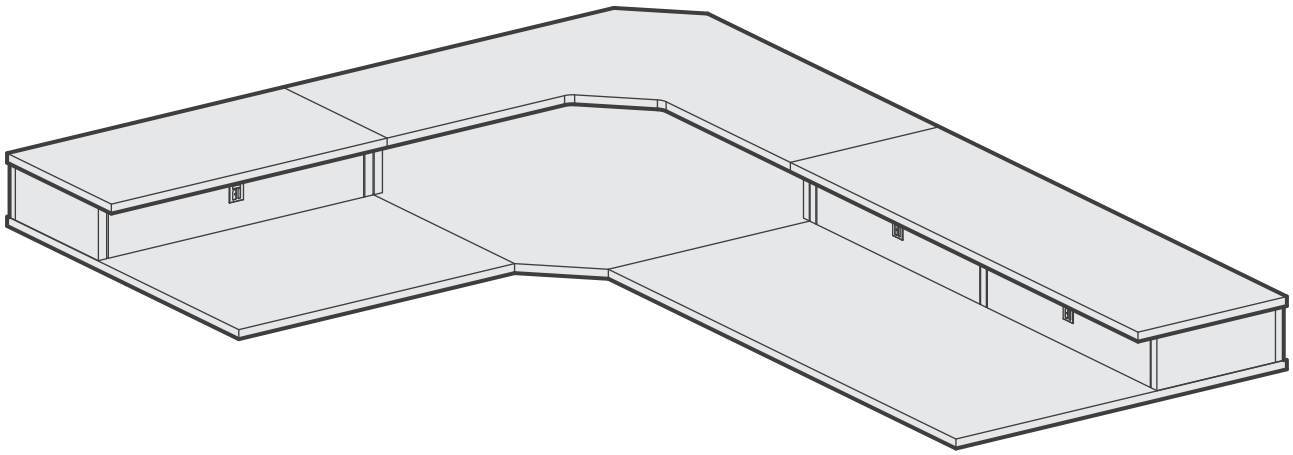

Scan QR code for installation video

support@yfs.life

yfs.life/sde0098-zpa

English

Caution

- Before you begin: Lay out all parts on a clean surface to check if the tags and numbers are correct.
- Please use the screws correctly, otherwise you might damage the desk panel.
- Don't screw tightly before all the screws are put into the corresponding holes.
- Please make sure the product has been installed correctly and read the instructions before using the product.
- Do not use corrosive or abrasive materials to clean this product.
- The company does not bear any warranty or liability for damage and human injury caused by any abnormal or un-intended operation of the equipment.

Français

Attention

- Avant de commencer l'installation, disposez toutes les pièces sur une surface propre pour vérifier si les étiquettes et les numéros correspondent.
- Veuillez utiliser correctement les vis. Sinon, le plateau de la table pourrait être endommagé.
- Toutes les vis ne doivent pas être vissées trop fermementavant d'être placées dans les trous correspondants.
- Veuillez vous assurer que le produit a été installé correctement et lire attentivement les instructions avant d'utiliser le produit.
- N'utilisez pas de matériaux corrosifs ou abrasifs pour nettoyer ce produit.
- La société n'assume aucune garantie ou responsabilité pour les dommages et les blessures humaines causés par un fonctionnement anormal ou involontaire de l'équipement.

Italiano

Attenzione

- Prima di iniziare l'assemblaggio, disporre tutti i componenti su una superficie pulita per verificare che le marcature e i numeri corrispondano.
- Utilizzare correttamente le viti. In caso contrario, il piano del tavolo potrebbe subire dei danni. 3.
- Tutte le viti non devono essere serrate eccessivamente prima di inserirle negli appositi fori.
- Assicurarsi che il prodotto sia stato assemblato correttamente e leggere attentamente le istruzioni prima di utilizzarlo.
- Non utilizzare materiali corrosivi o abrasivi per pulire il prodotto.
- L'azienda non garantisce né si assume la responsabilità per eventuali danni o lesioni causati da un funzionamento anomalo o involontario del prodotto.

Deutsch

Vorsicht

- Bevor Sie mit dem Aufbau beginnen, legen Sie alle Teile auf einer sauberen Oberfläche aus, um zu prüfen, ob die Kennzeichnungen und Nummern übereinstimmen.
- Bitte verwenden Sie die Schrauben richtig. Andernfalls könnte die Tischplatte beschädigt werden.
- Alle Schrauben sollten nicht zu fest angezogen werden, bevor sie in die entsprechenden Löcher gesteckt werden.
- Vergewissern Sie sich, dass das Produkt korrekt aufgebaut wurde, und lesen Sie die Anweisungen sorgfältig durch, bevor Sie das Produkt verwenden.
- Verwenden Sie keine ätzenden oder scheuernden Materialien zur Reinigung dieses Produkts.
- Das Unternehmen übernimmt keine Garantie oder Haftung für Schäden und Verletzungen, die durch einen abnormalen oder unbeabsichtigten Betrieb des Geräts verursacht werden.

Español

Precaución

- Antes de comenzar la instalación, extienda todas las piezas sobre una superficie limpia para comprobar si las etiquetas y los números se corresponden.
- Por favor, utilice correctamente los tornillos. De lo contrario, el tablero de la mesa podría resultar dañado.
- Todos los tornillos no deben atornillarse con demasiada fuerza antes de introducirlos en los agujeros correspondientes.
- Por favor, asegúrese de que el producto ha sido instalado correctamente y lea atentamente las instrucciones antes de utilizarlo.
- No utilice materiales corrosivos o abrasivos para limpiar este producto.
- La empresa no garantiza ni se responsabiliza de los daños y perjuicios causados por un funcionamiento anormal del producto o se causado accidentalmente por el producto.

Part A

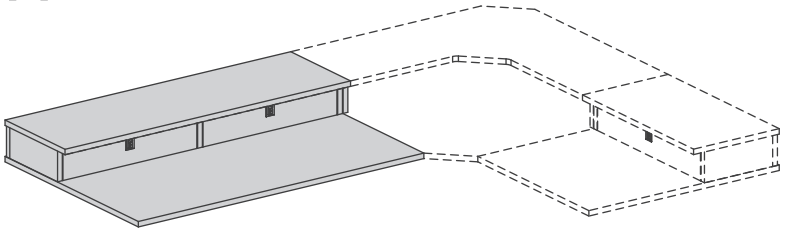

Page 4-8

Part B

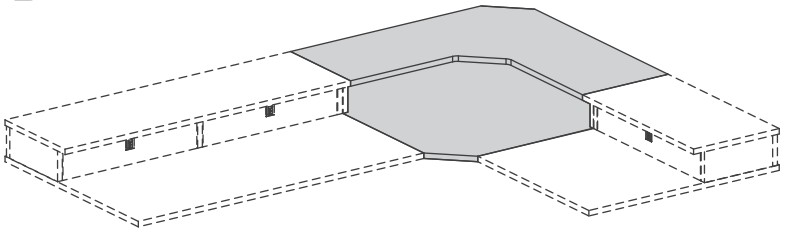

Page 9-13

Part C

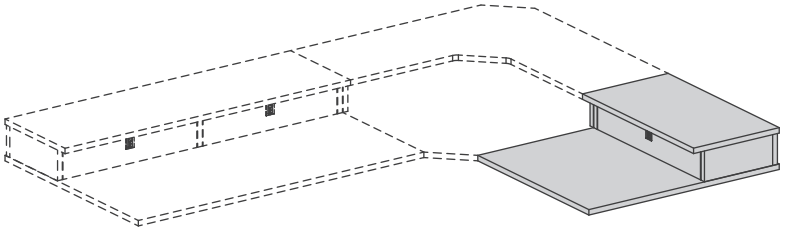

Page 14-18

Choose the Installation Direction

Option 1

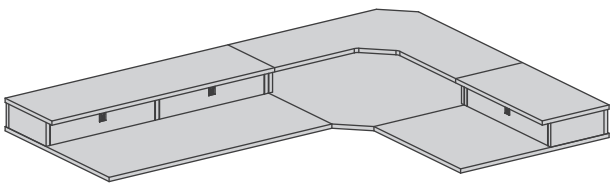



Option 2

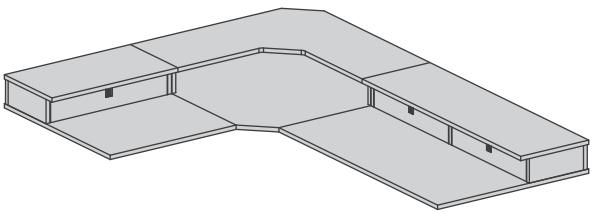



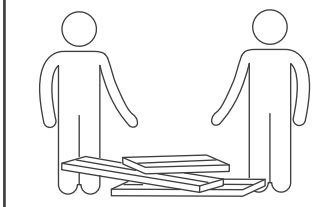

Complete through collaboration.



Assemble on a clean, flat, and protective surface.

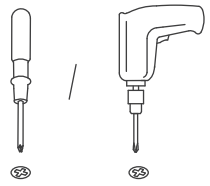

Phillips screwdriver or drill required (not provided).

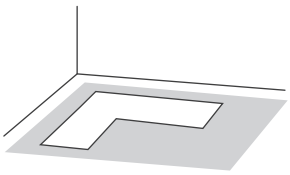

Allow an assembly area at least twice the desktop size.

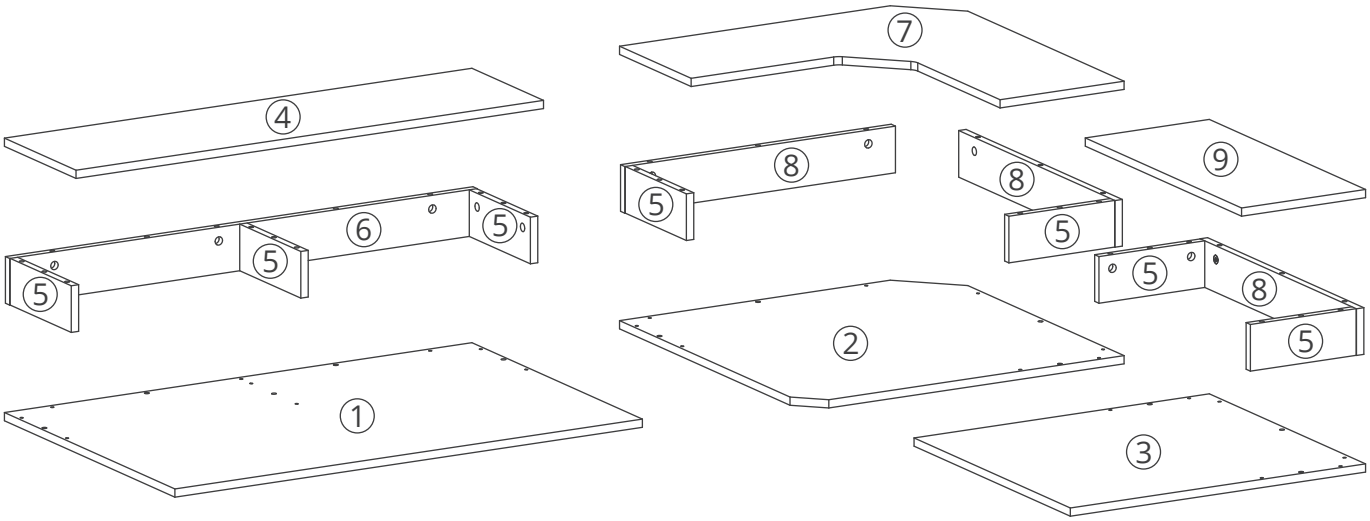

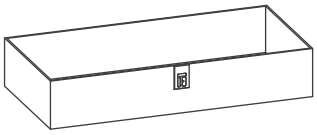

⑪x2

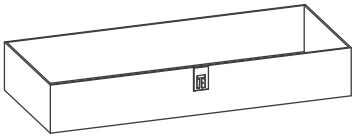

⑫x1

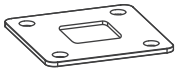

⑬x4

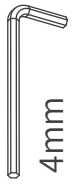

⑭x1

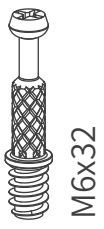

⑮x23



⑯x23

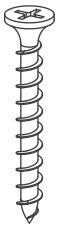

⑰x23



⑱x24



⑲x16

Part A

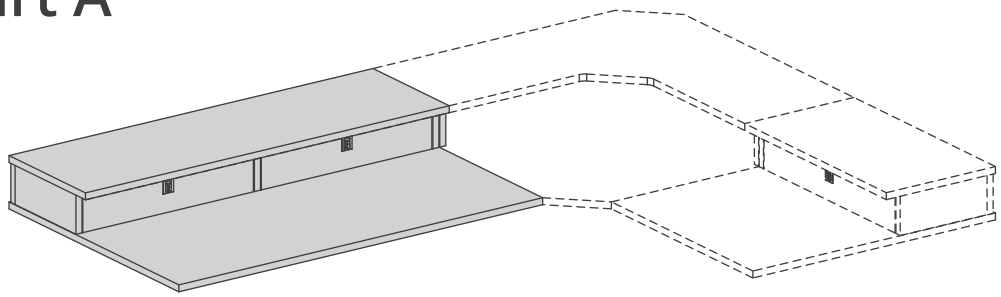

Page 4-8

1

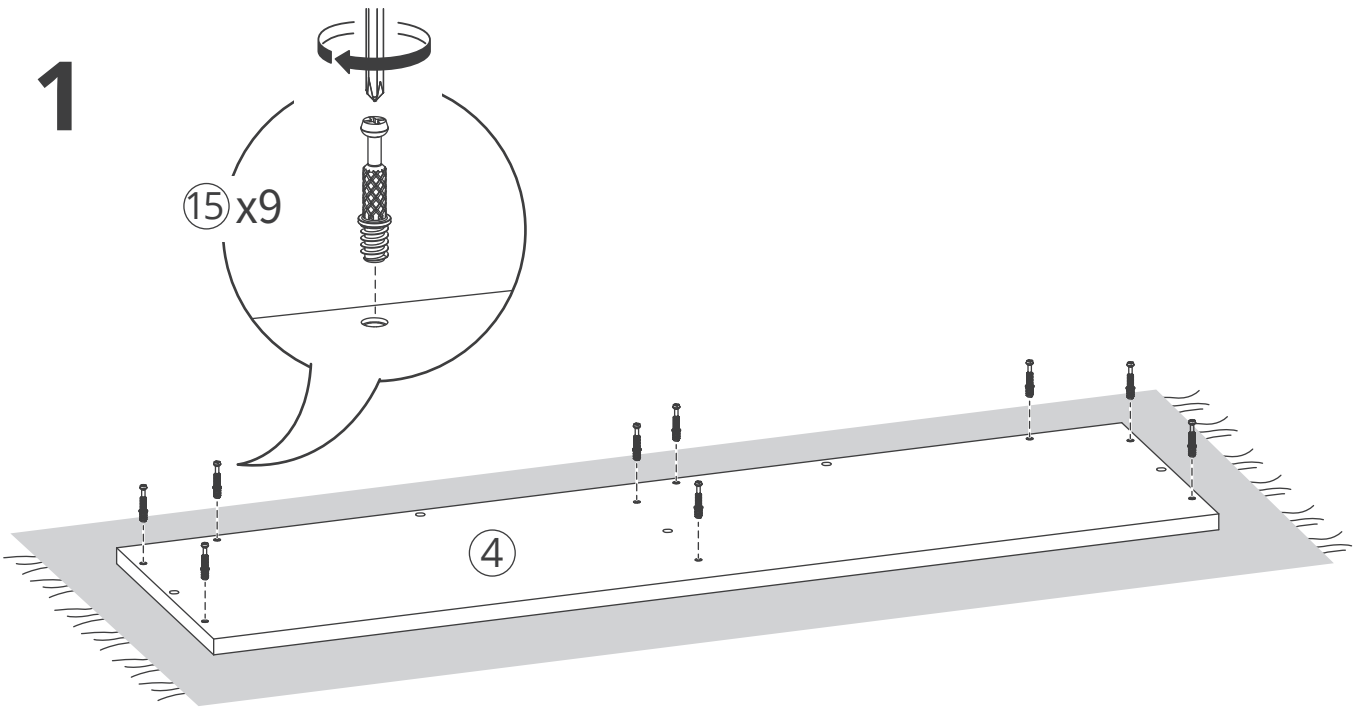

2

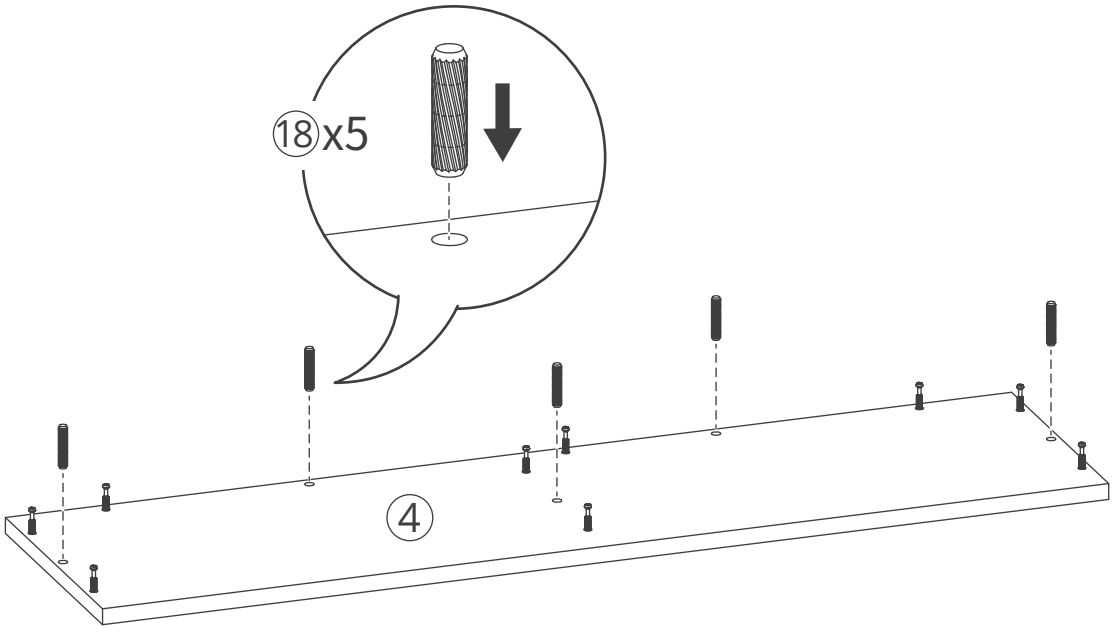

3

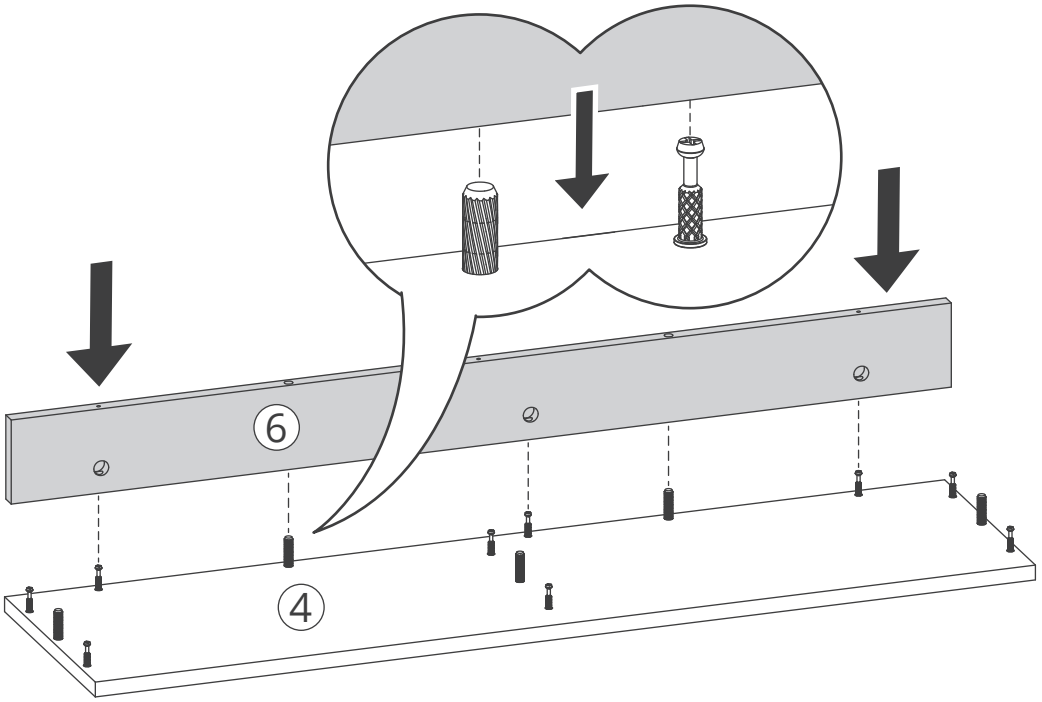

4

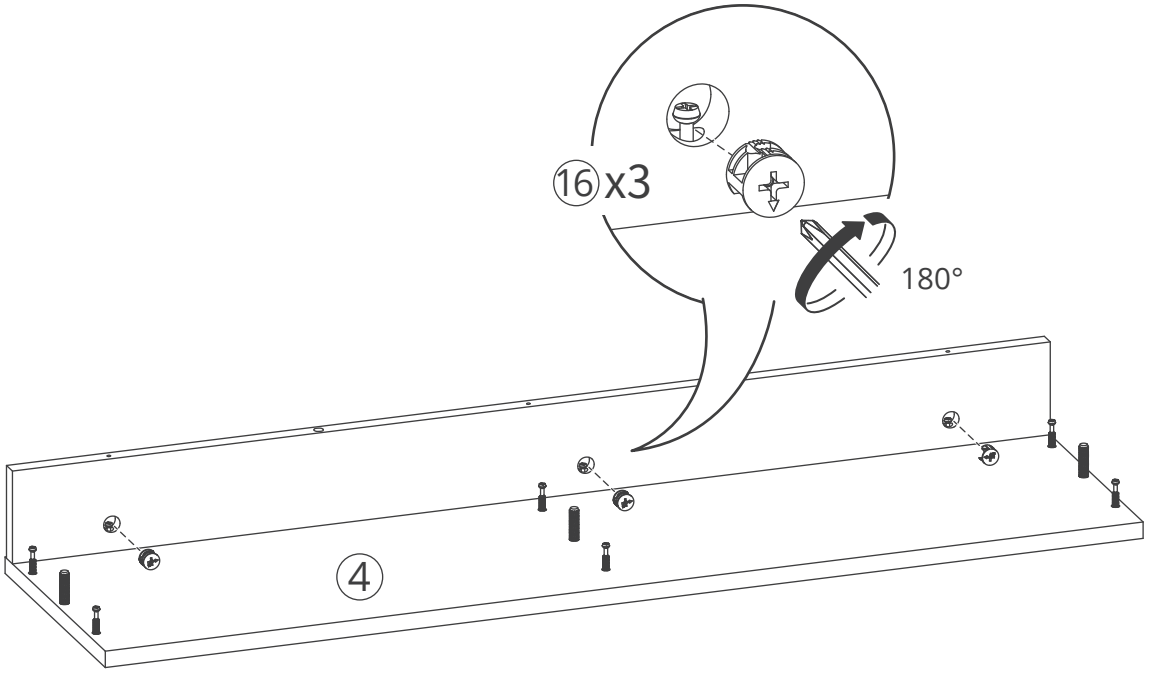

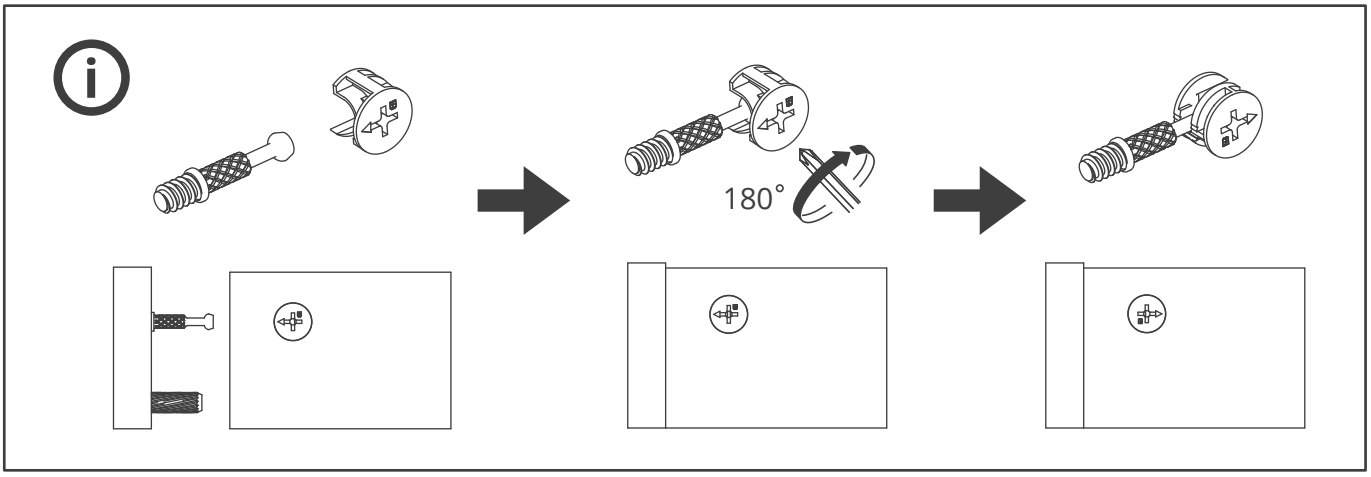

5

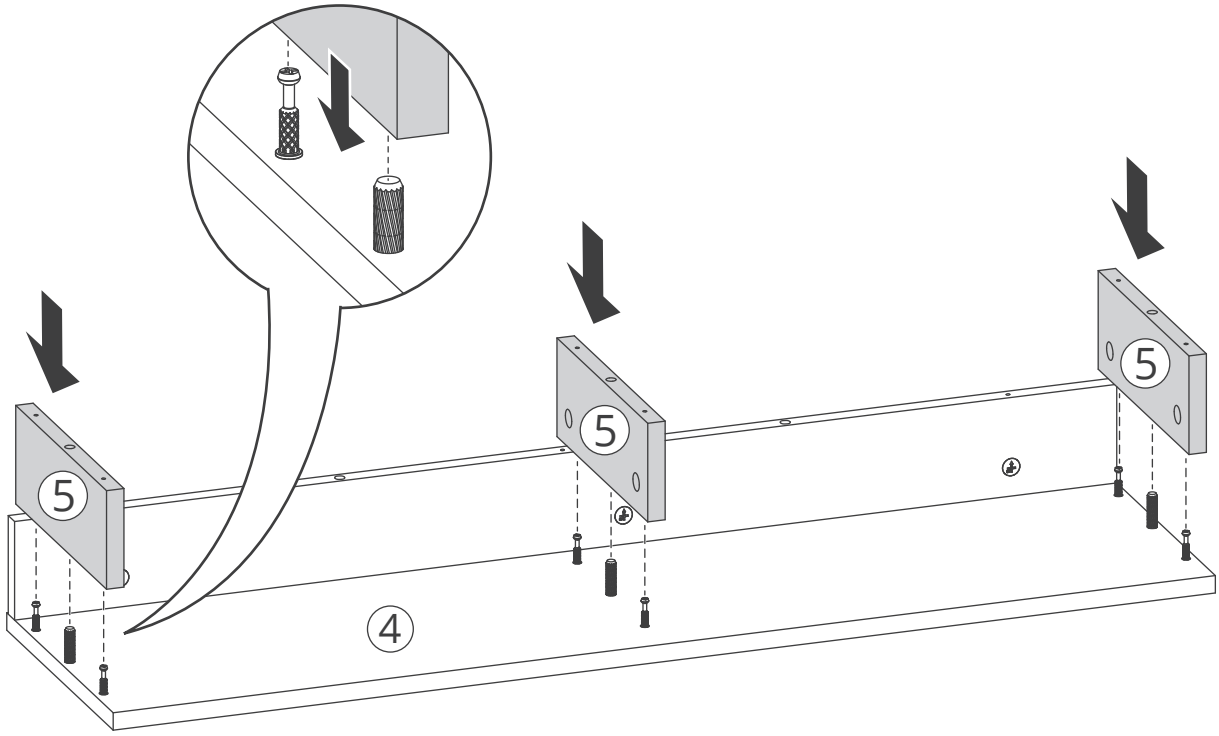

6

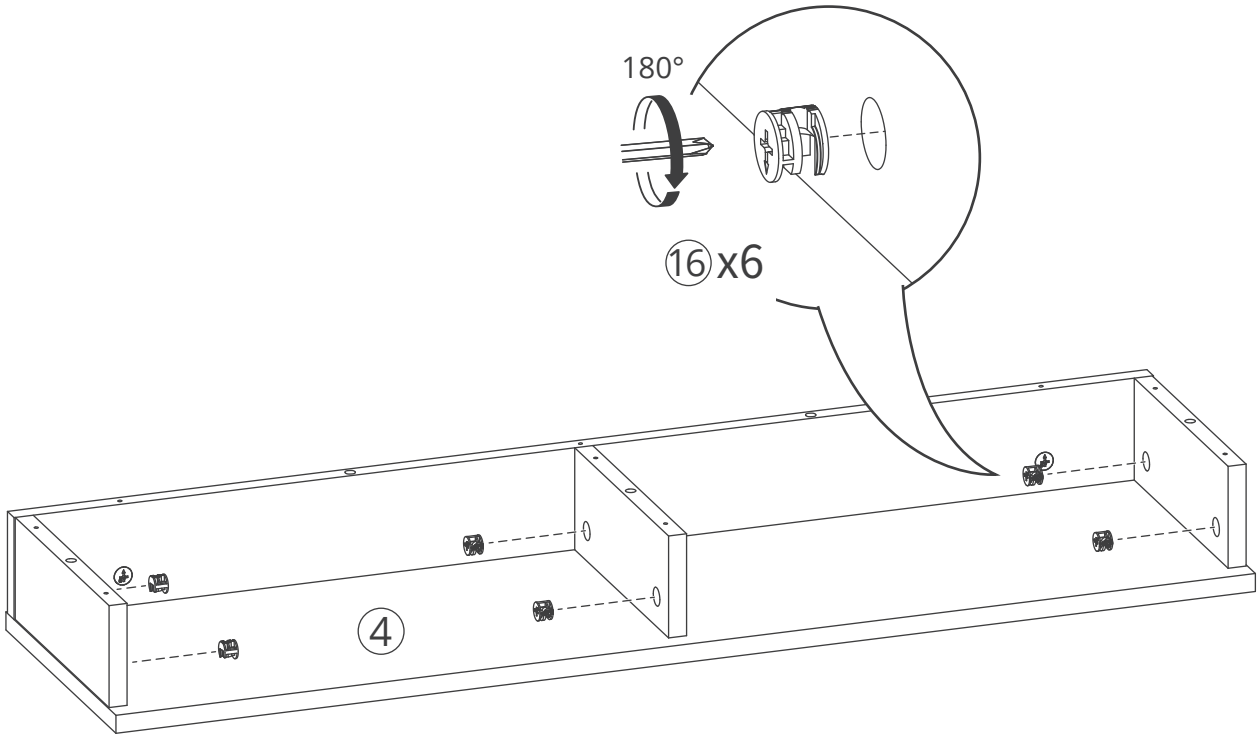

7

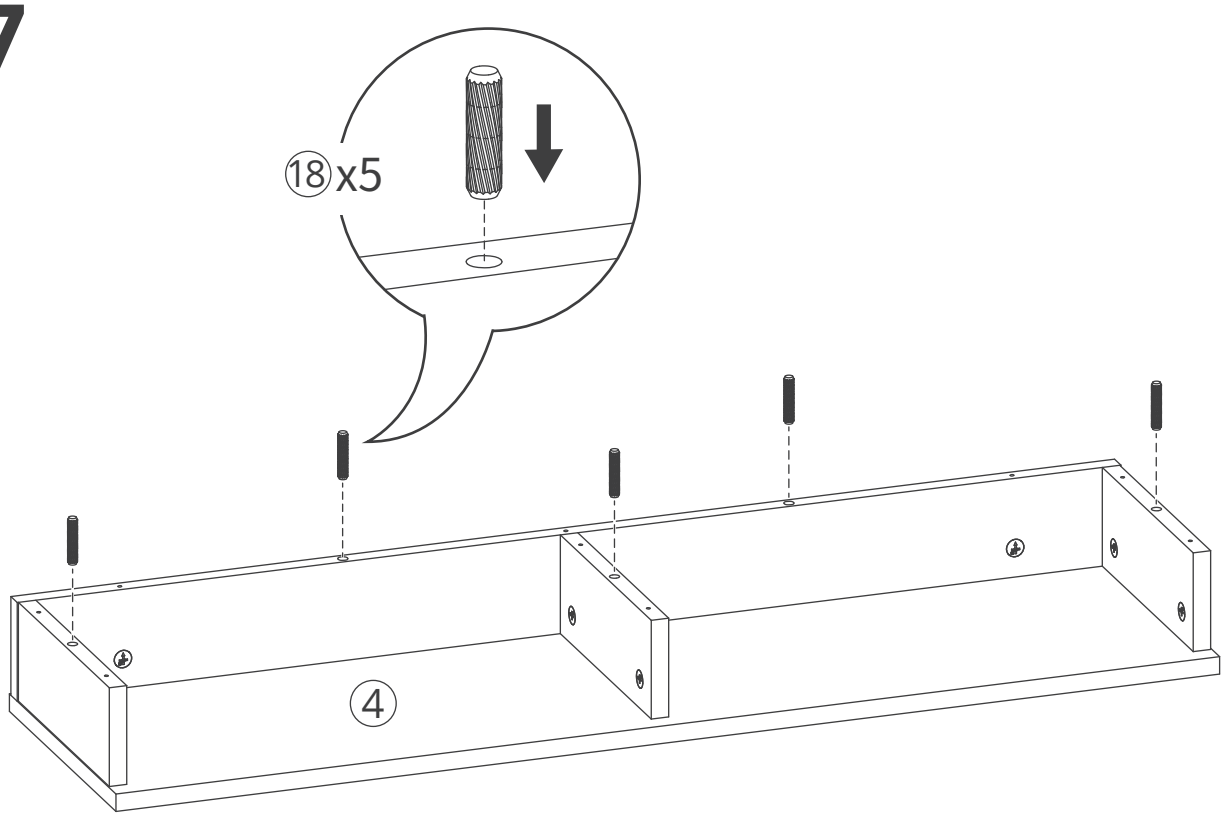

8

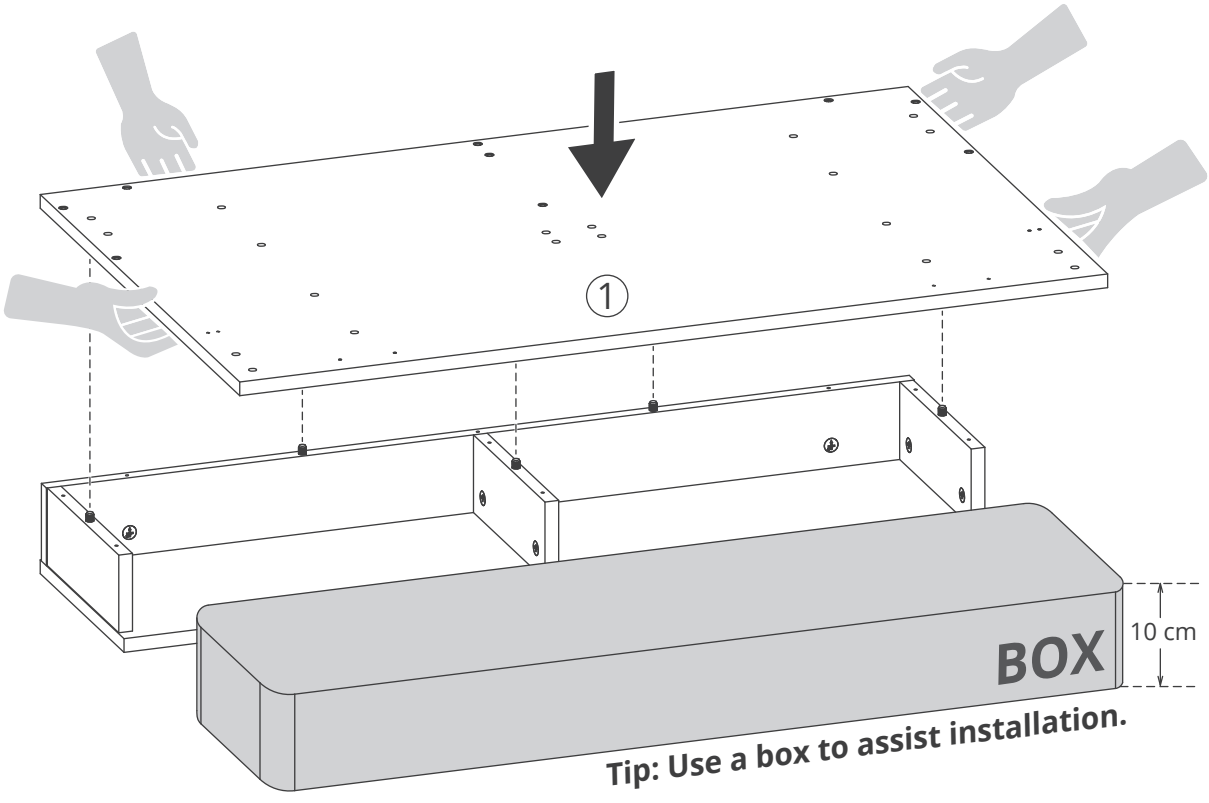

Tip: Use a box to assist installation.

9

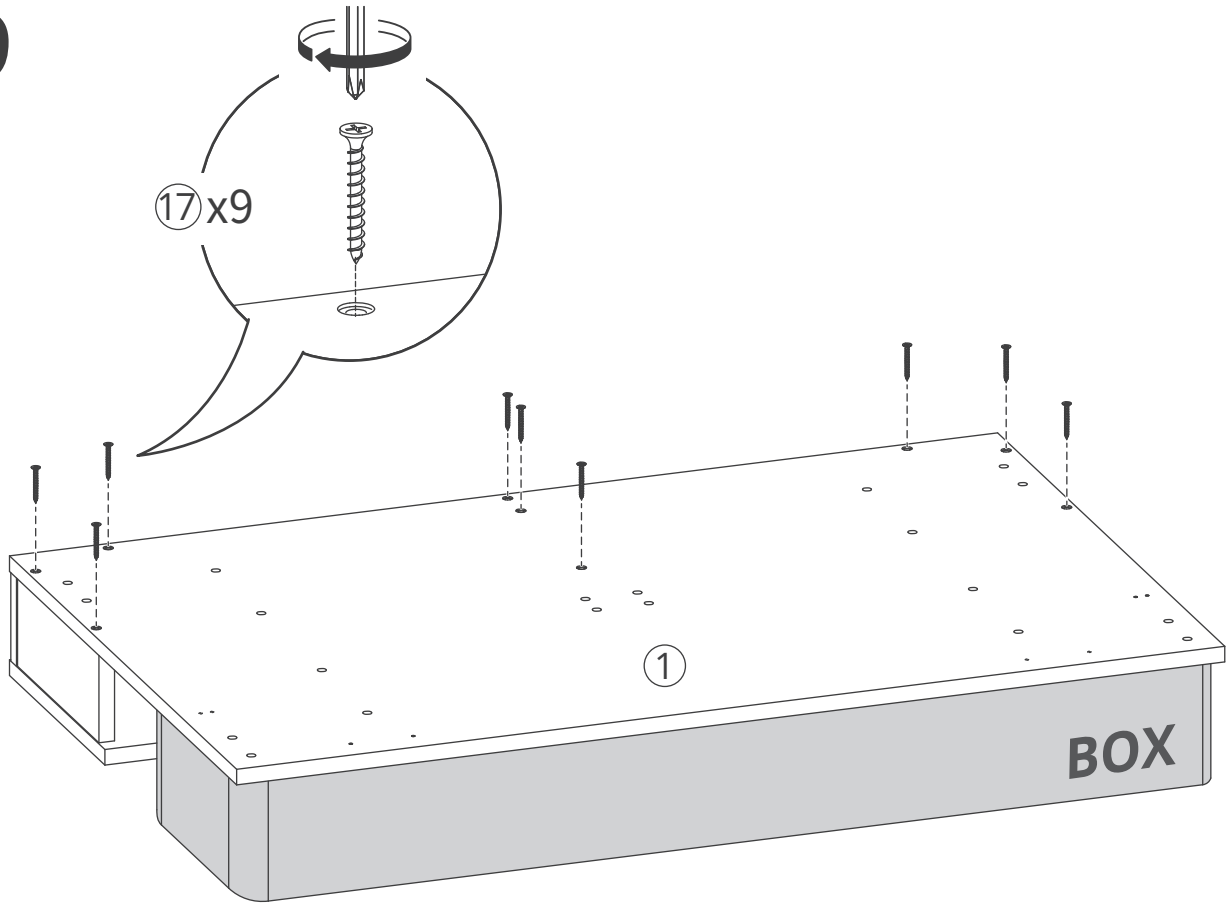

10

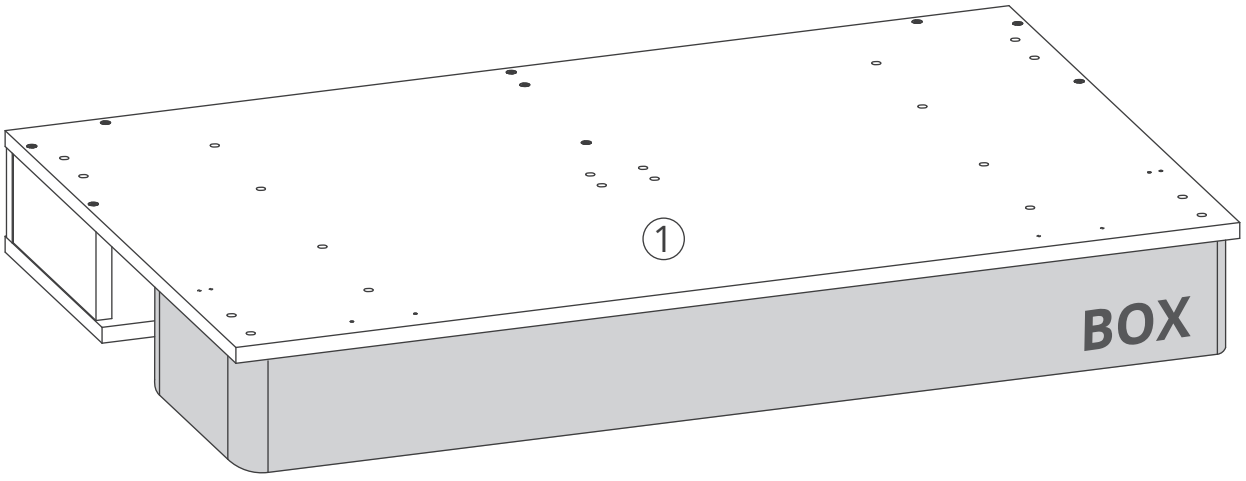

Part B

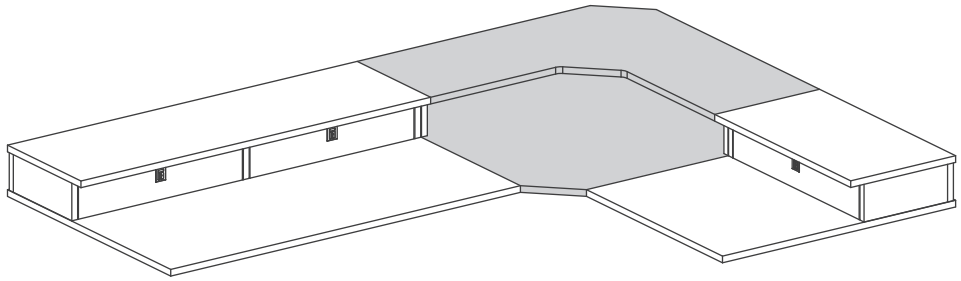

Page 9-13

11

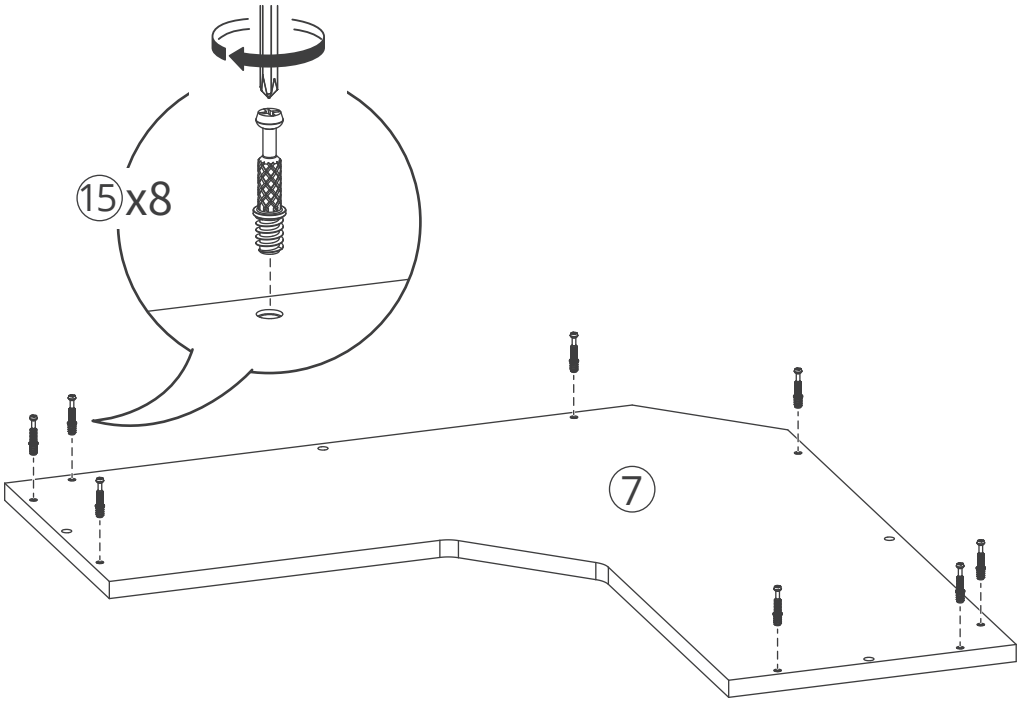

12

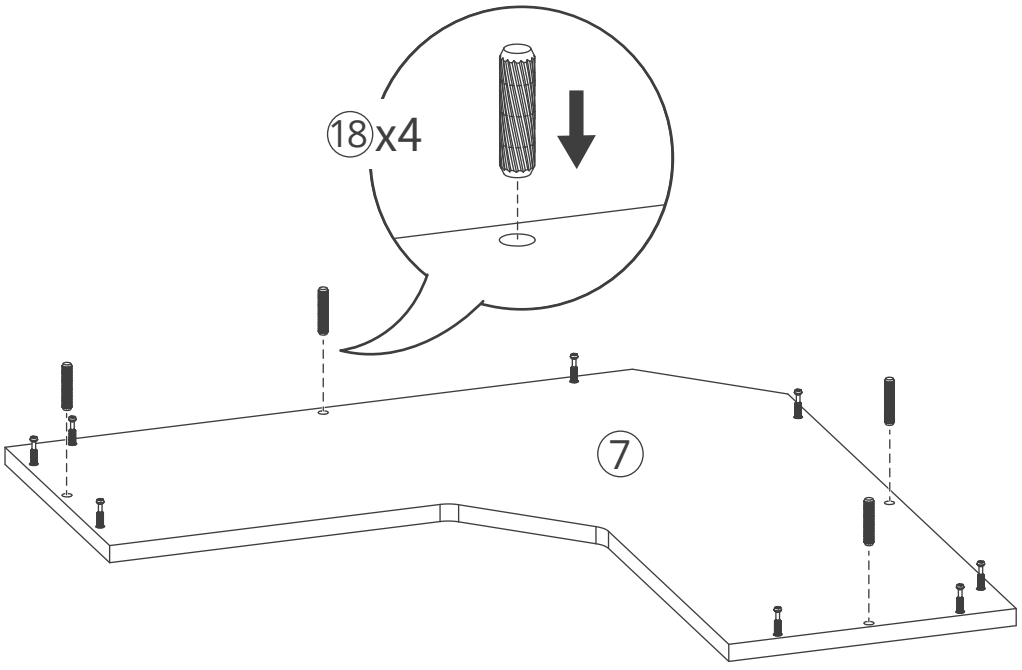

13

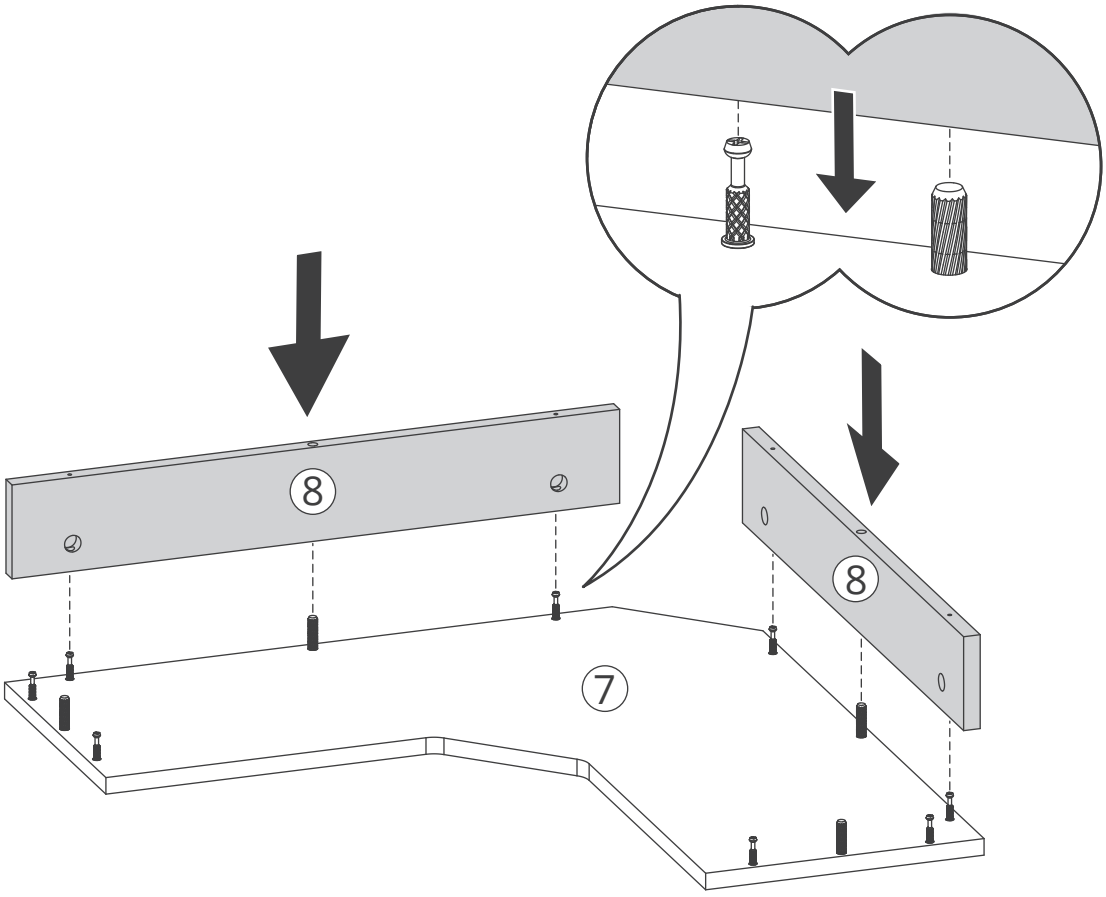

14

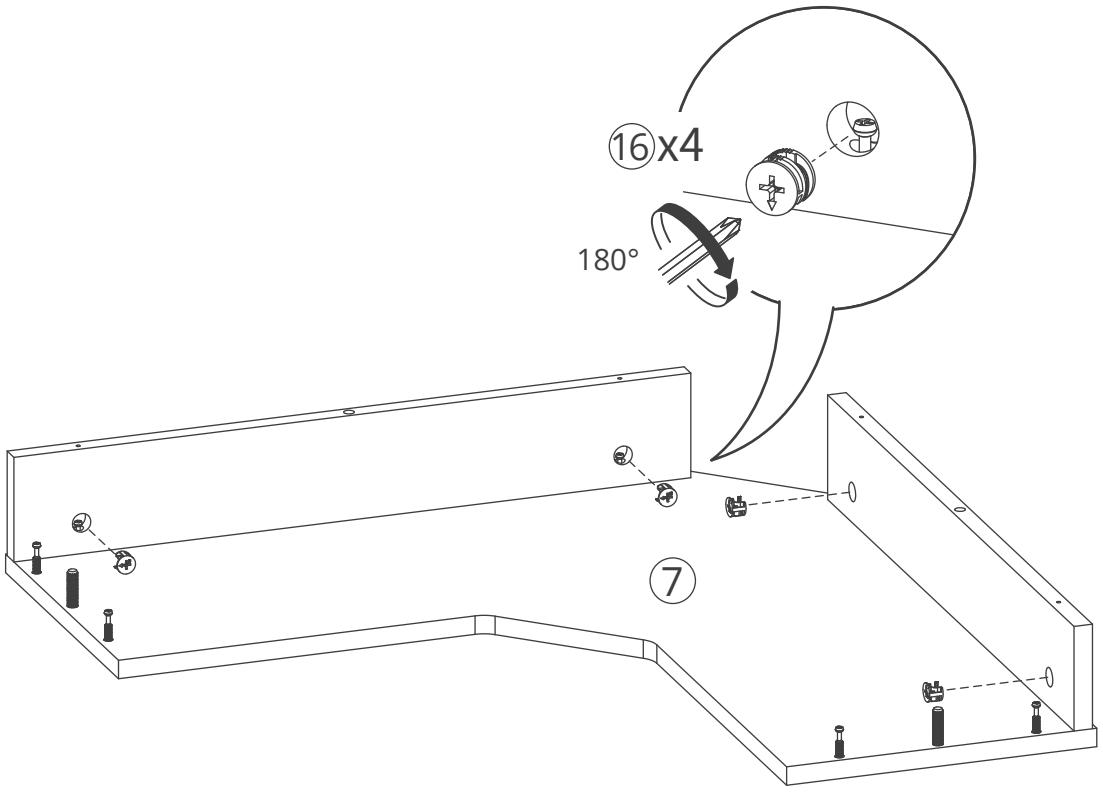

15

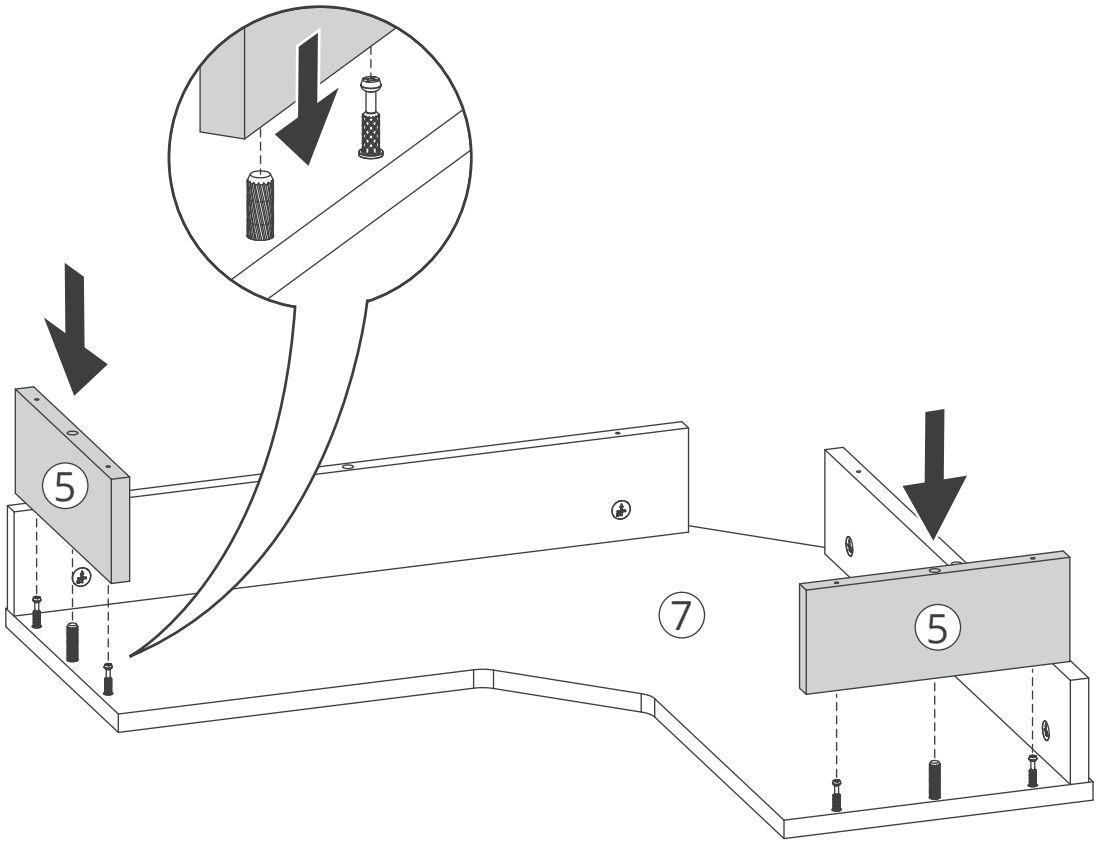

16

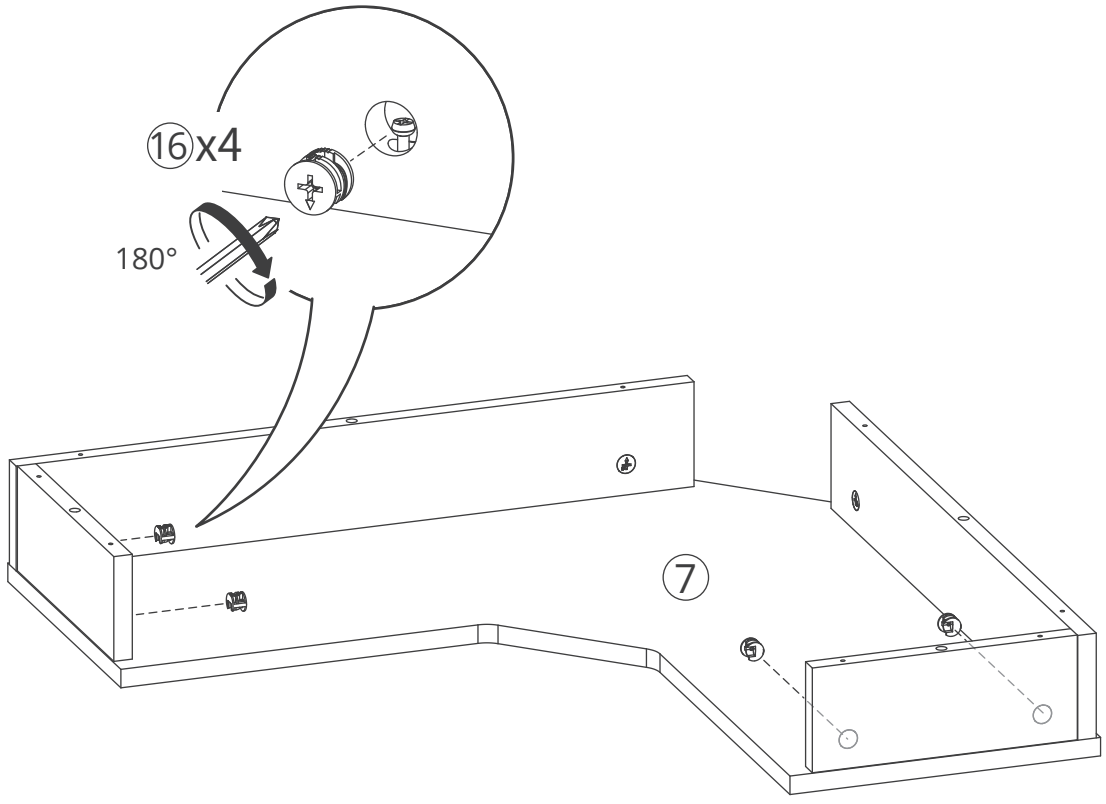

17

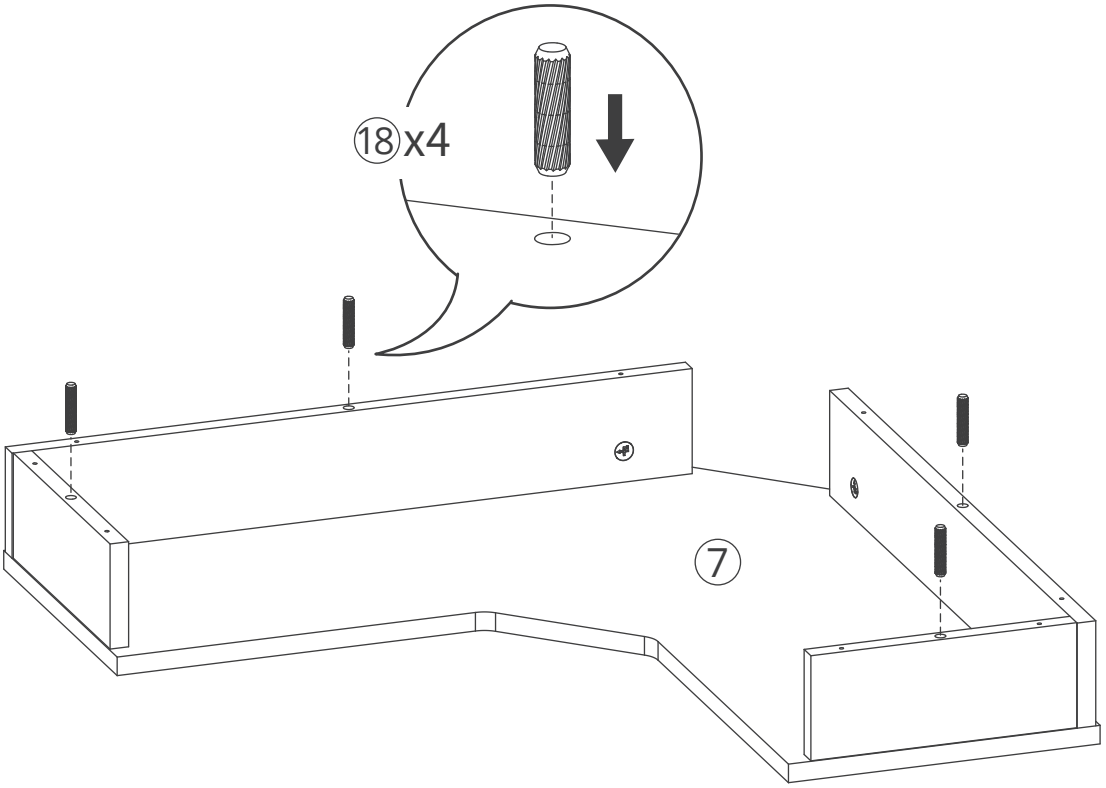

18

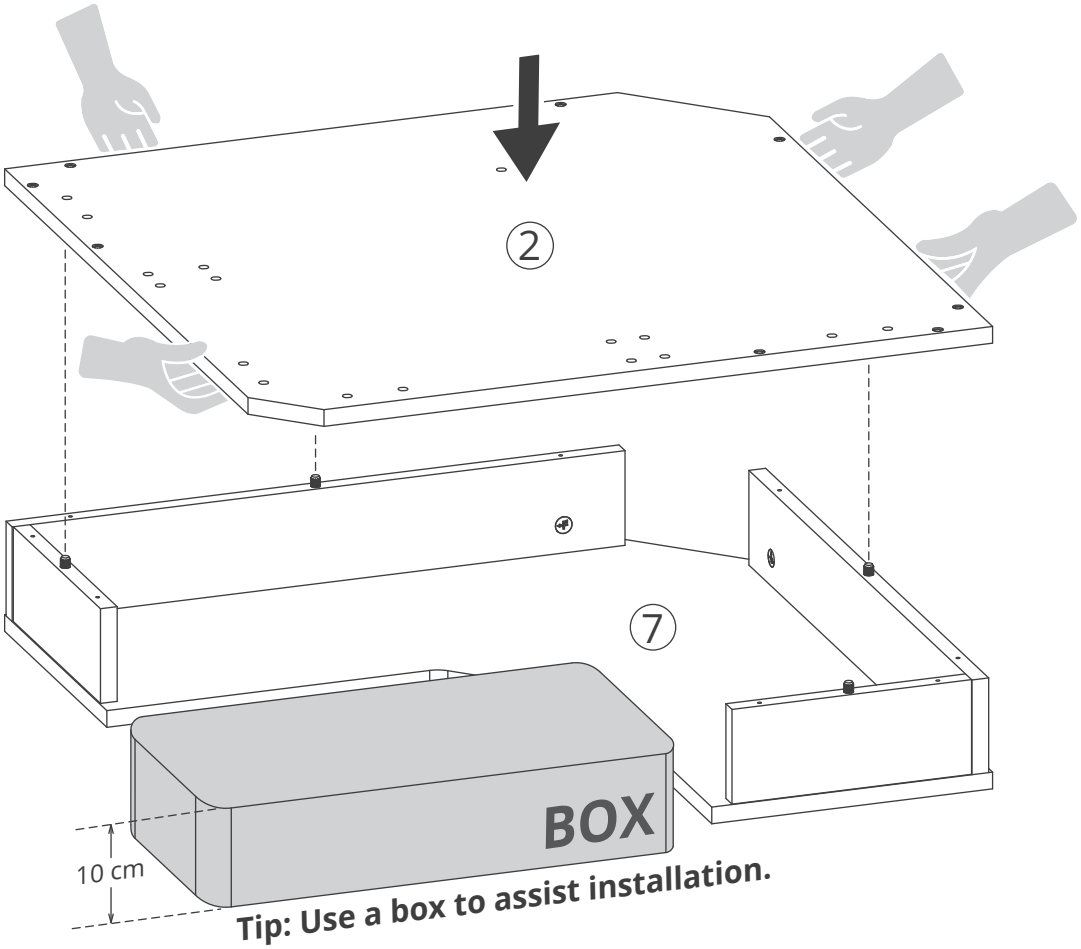

Tip: Use a box to assist installation.

19

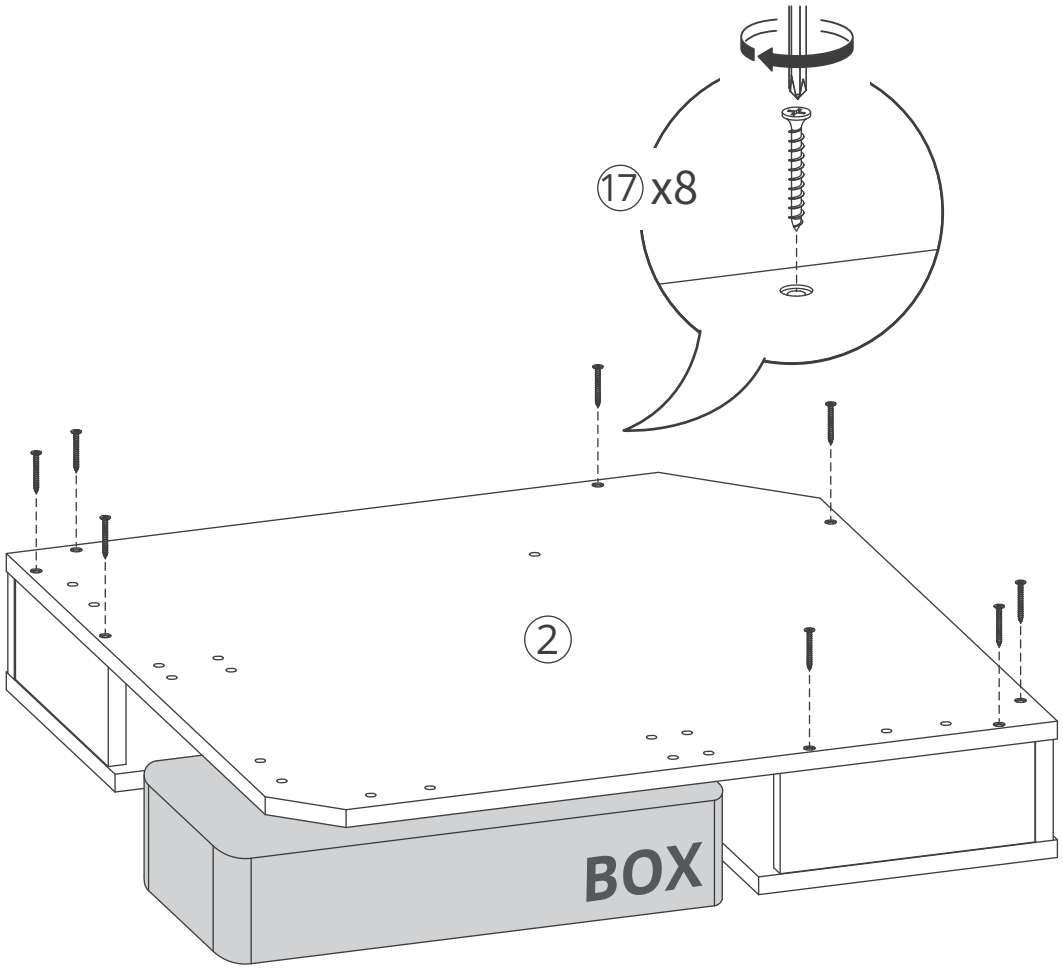

20

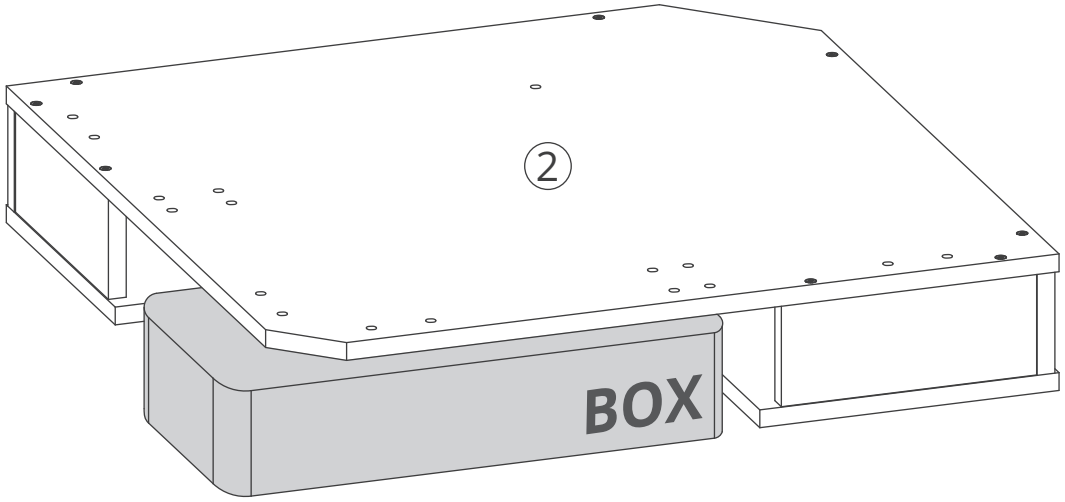

Part C

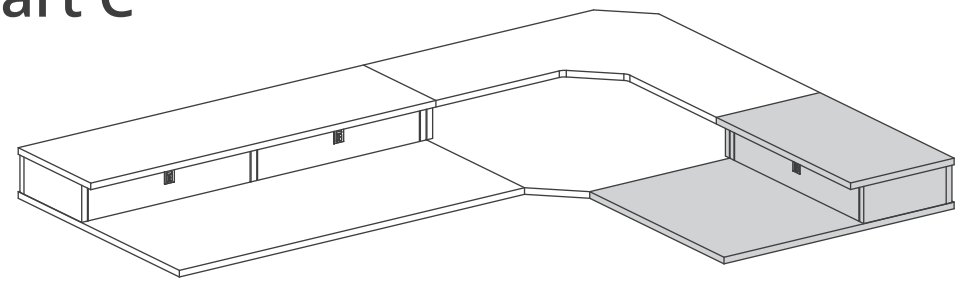

Page 14-18

21

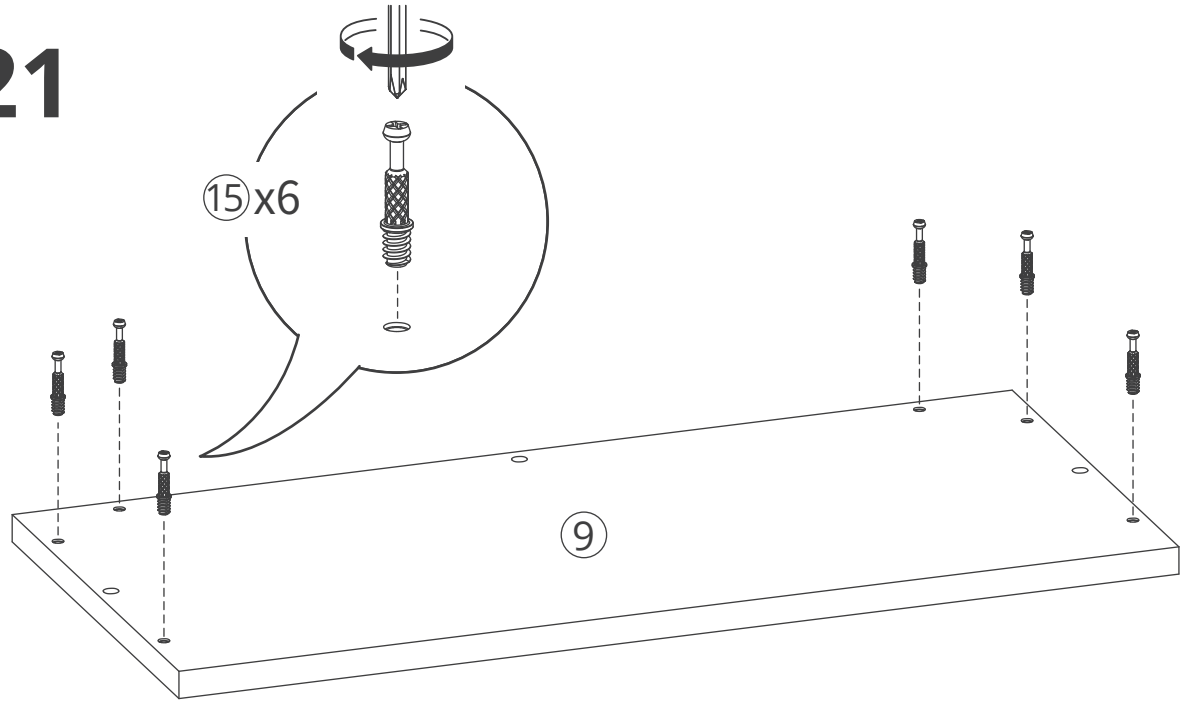

22

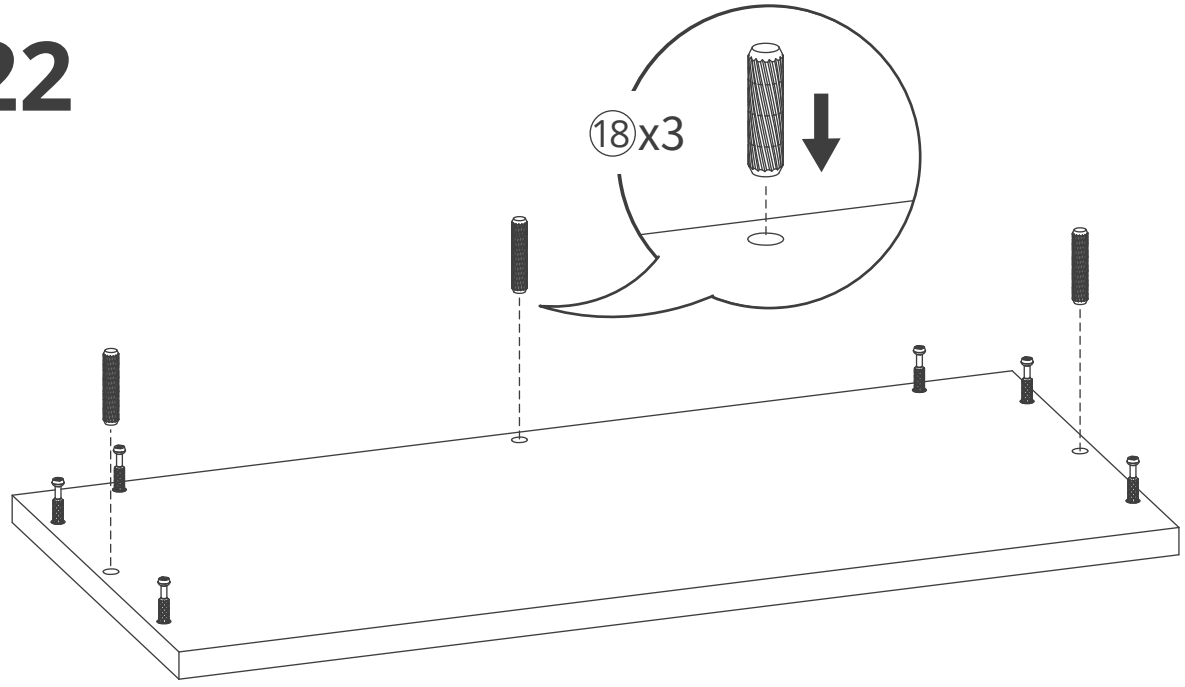

23

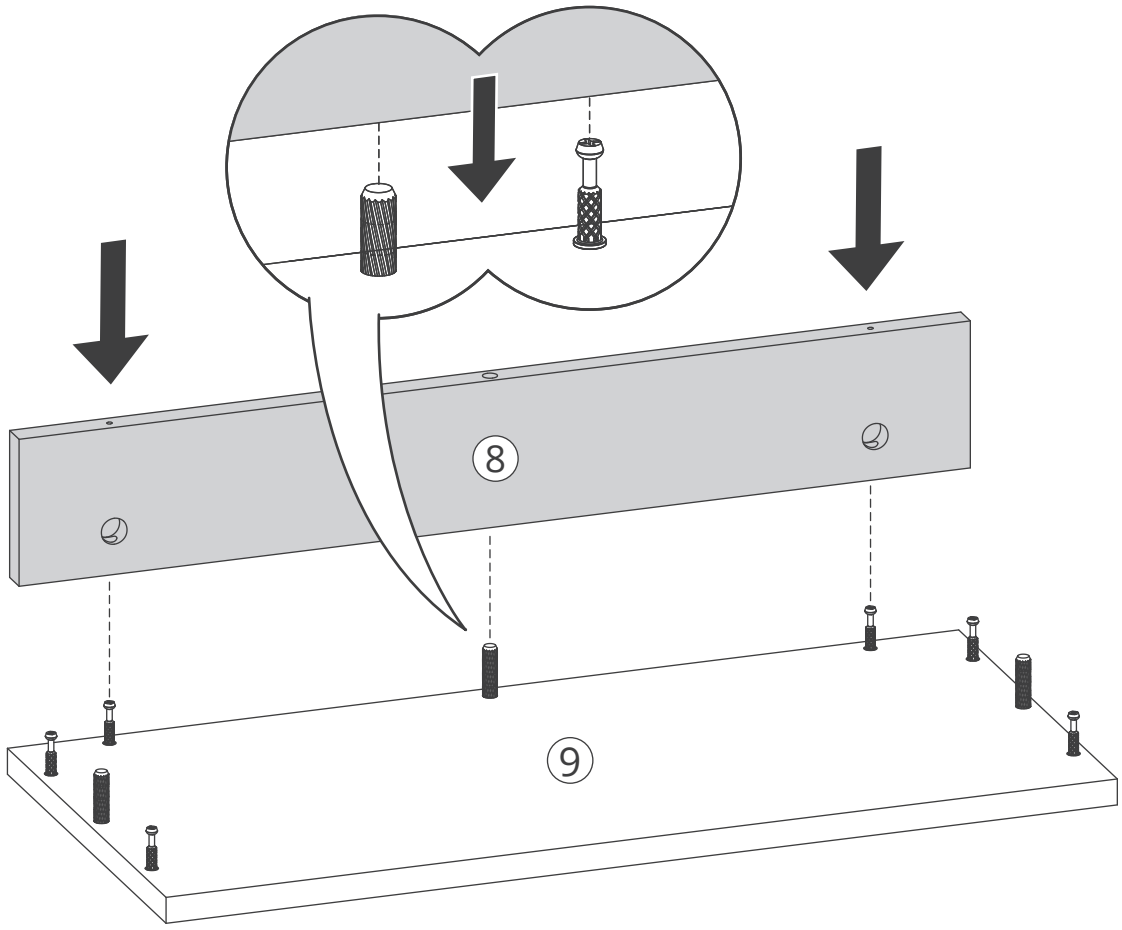

24

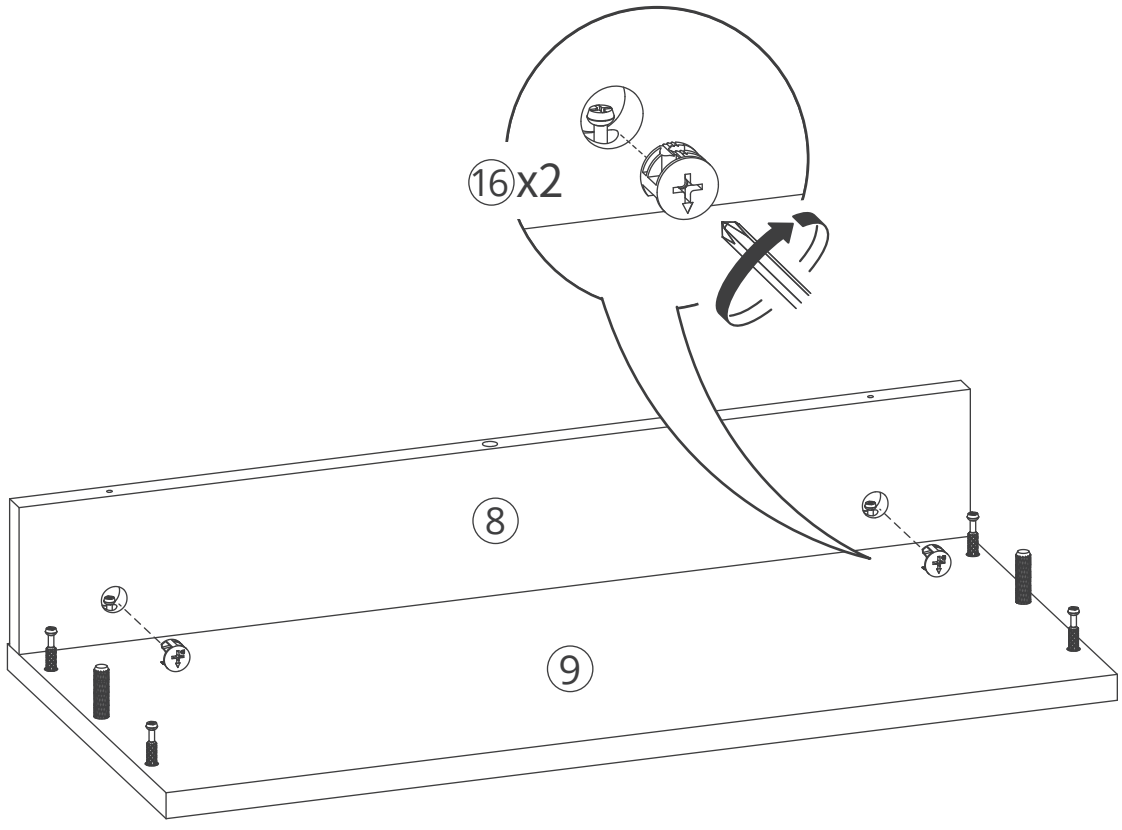

25

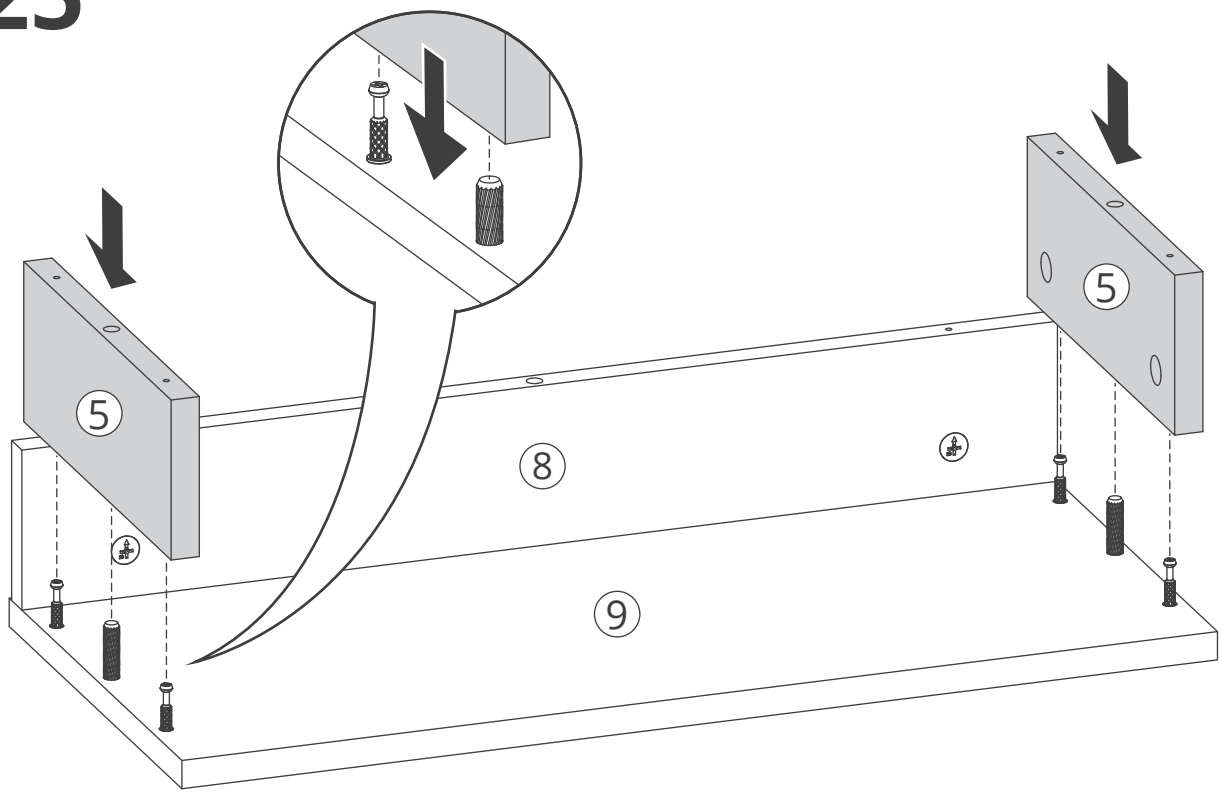

26

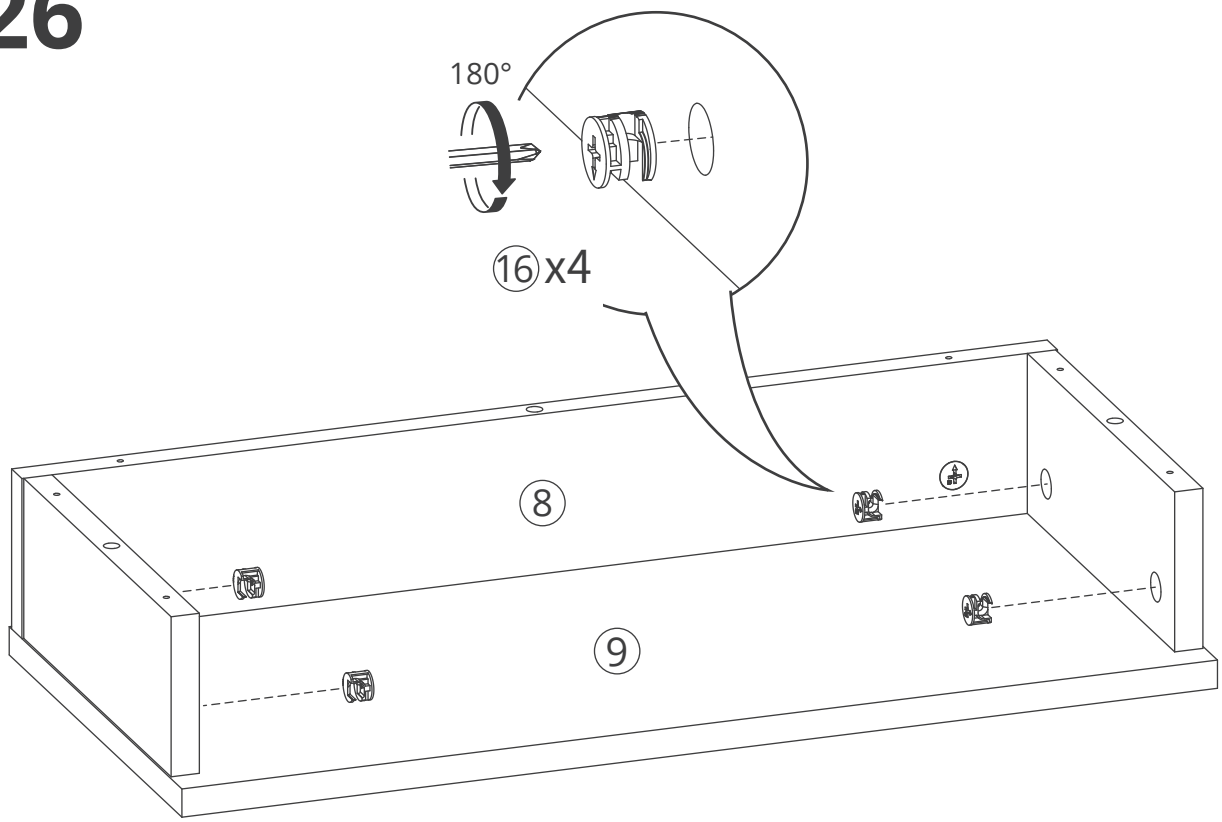

27

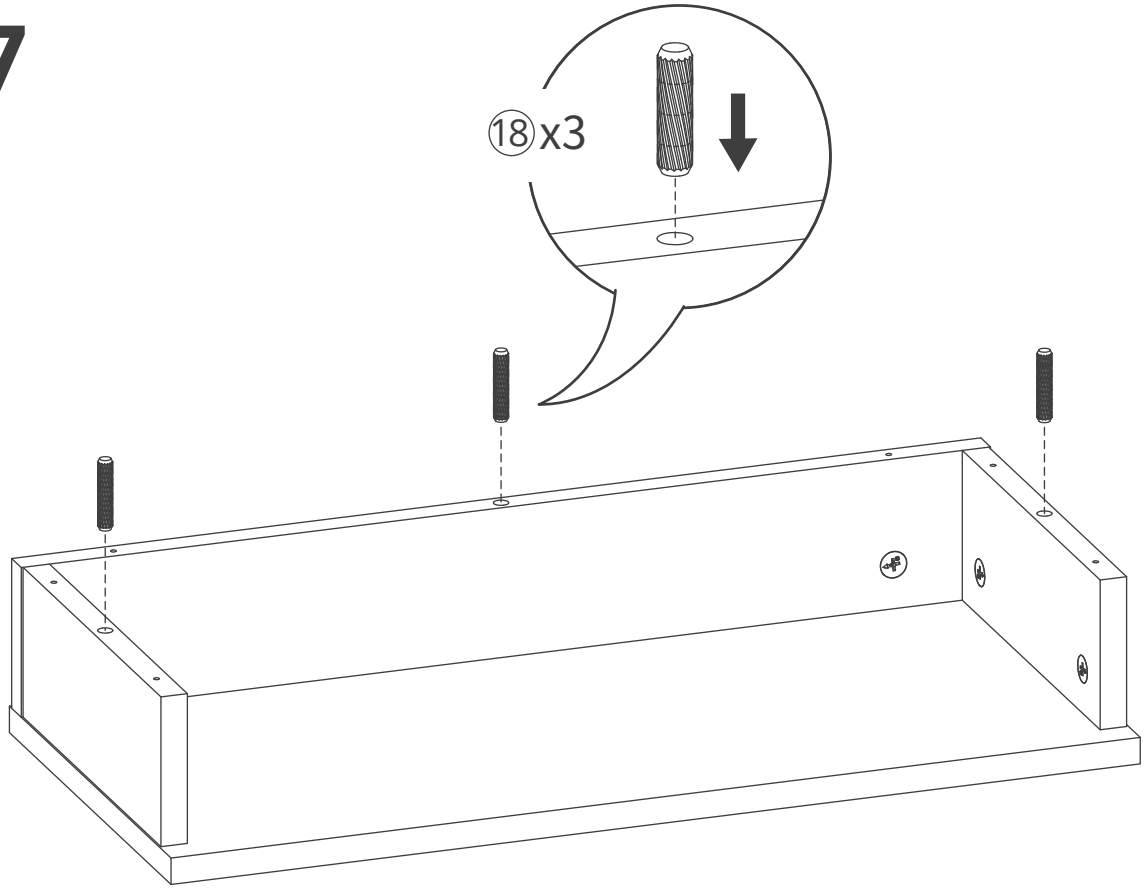

28

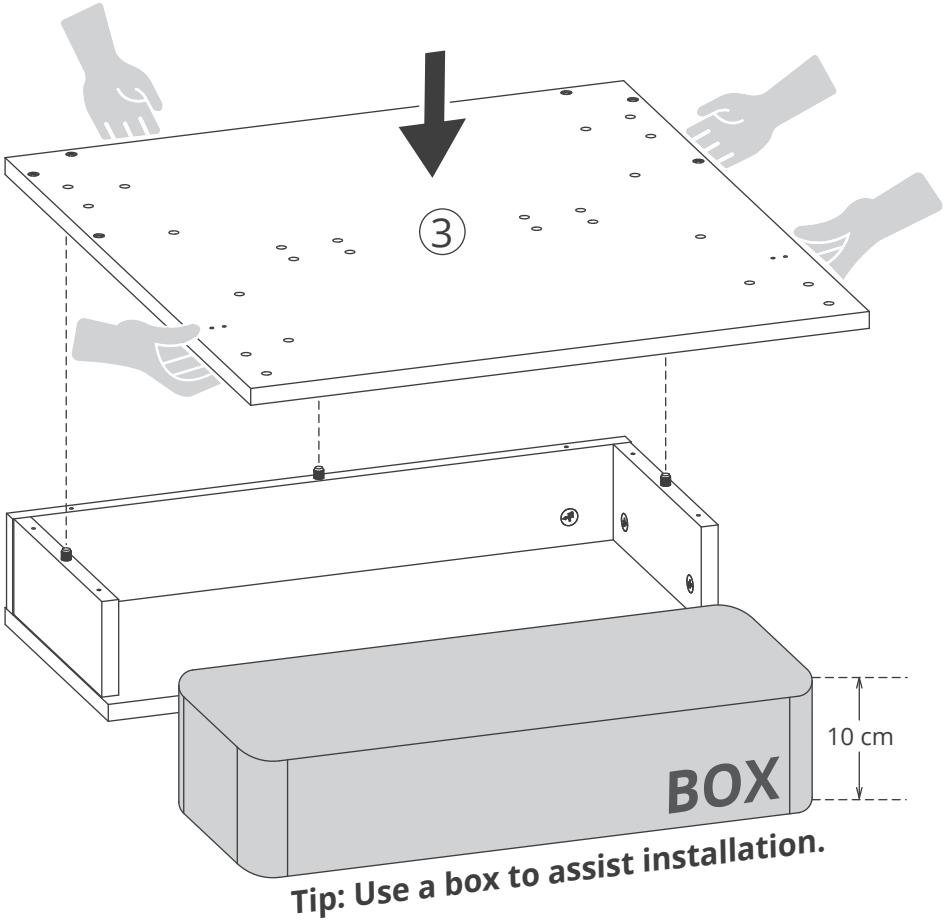

Tip: Use a box to assist installation.

29

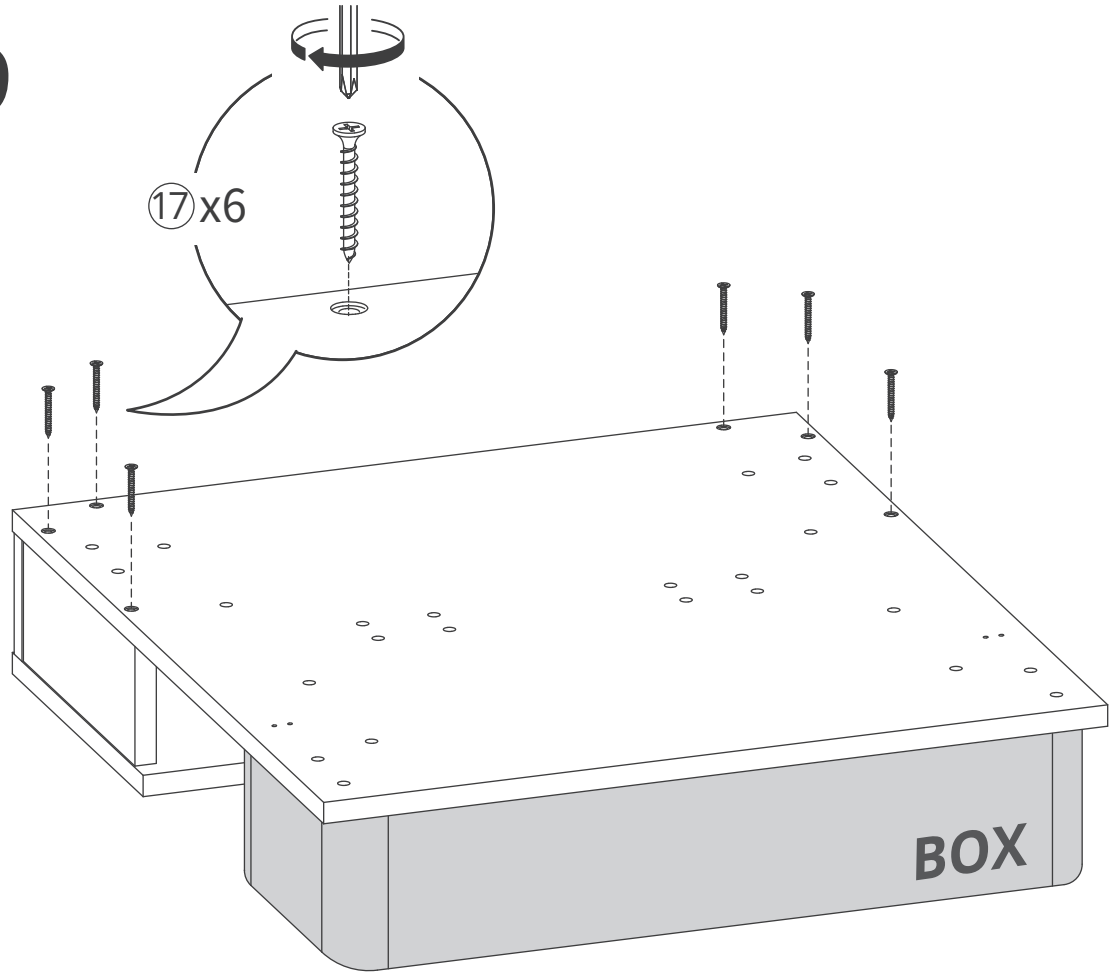

30

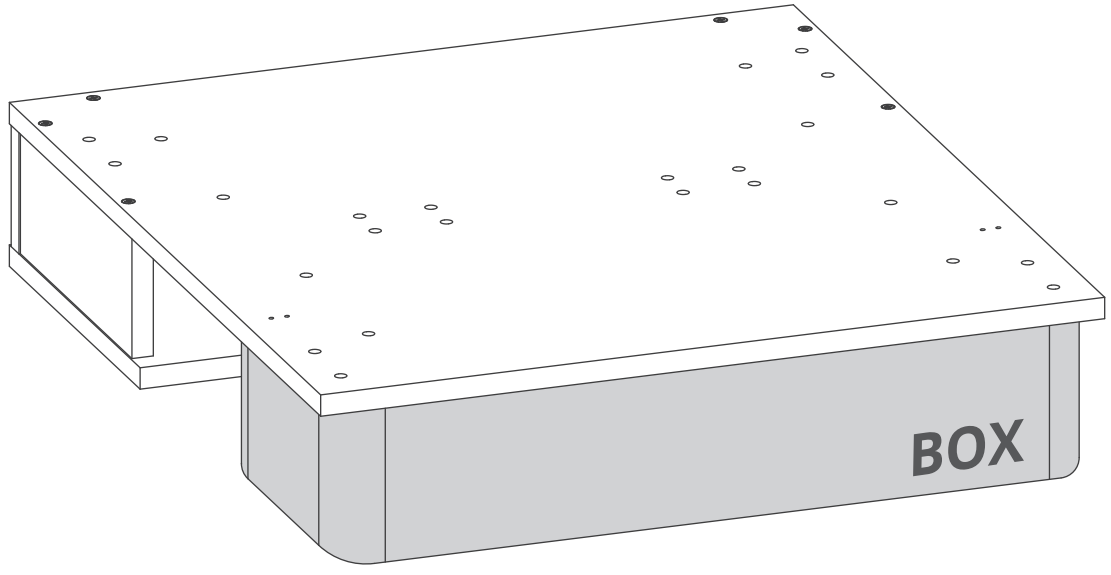

Option 1

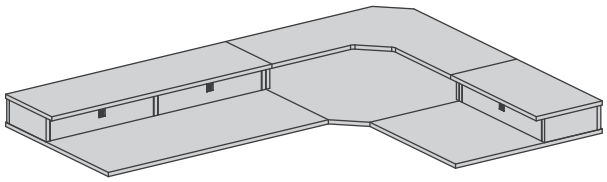

Page 19-22

31

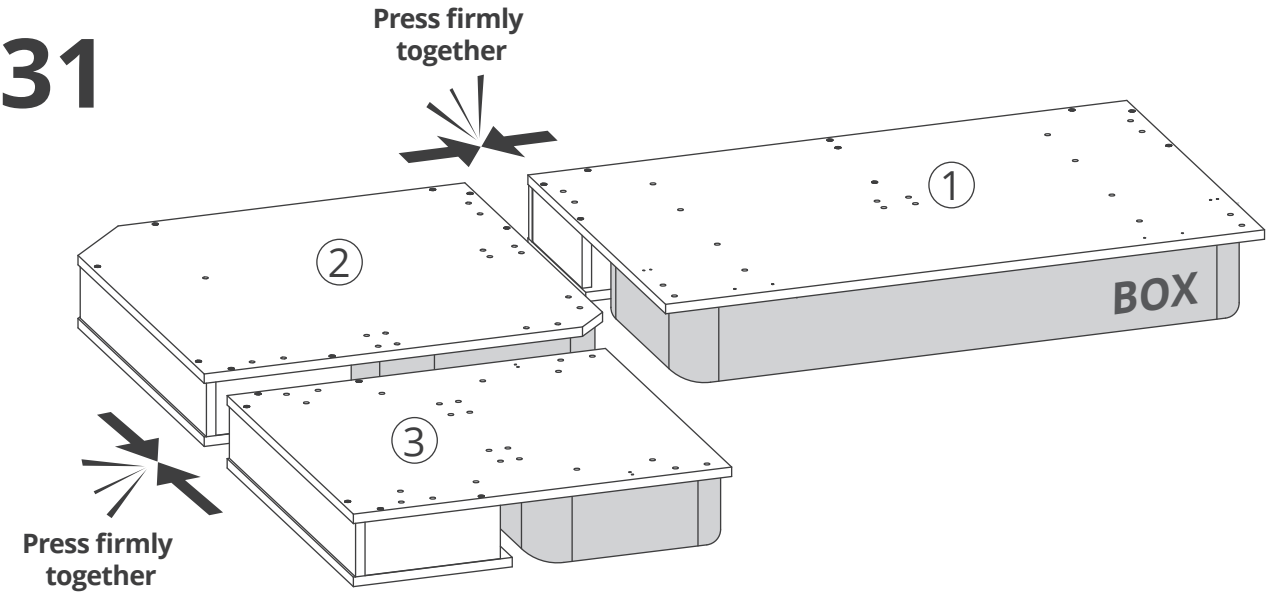

32

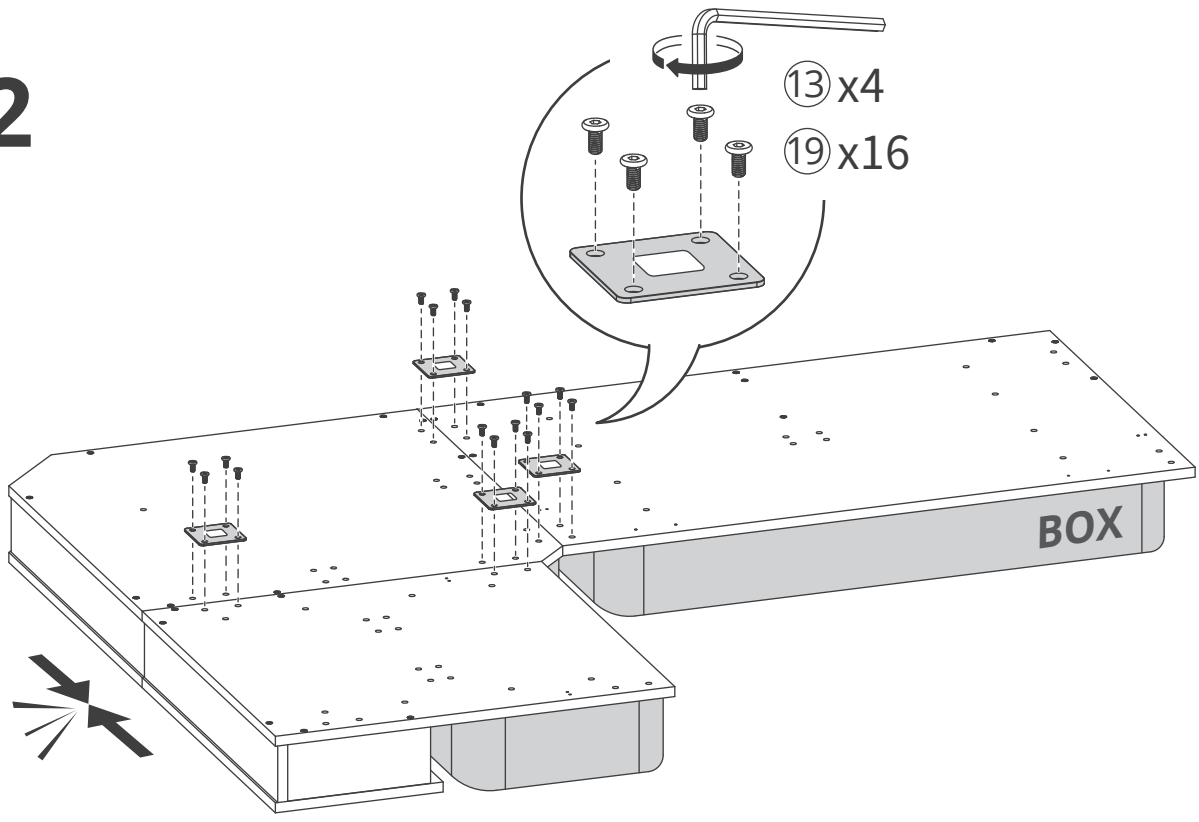

33

ⓘ Note:

This manual includes instructions for desktop assembly only.

To complete the full desk setup, please refer to the corresponding manual for desk frame assembly.

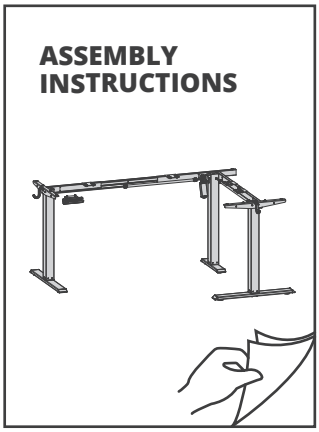

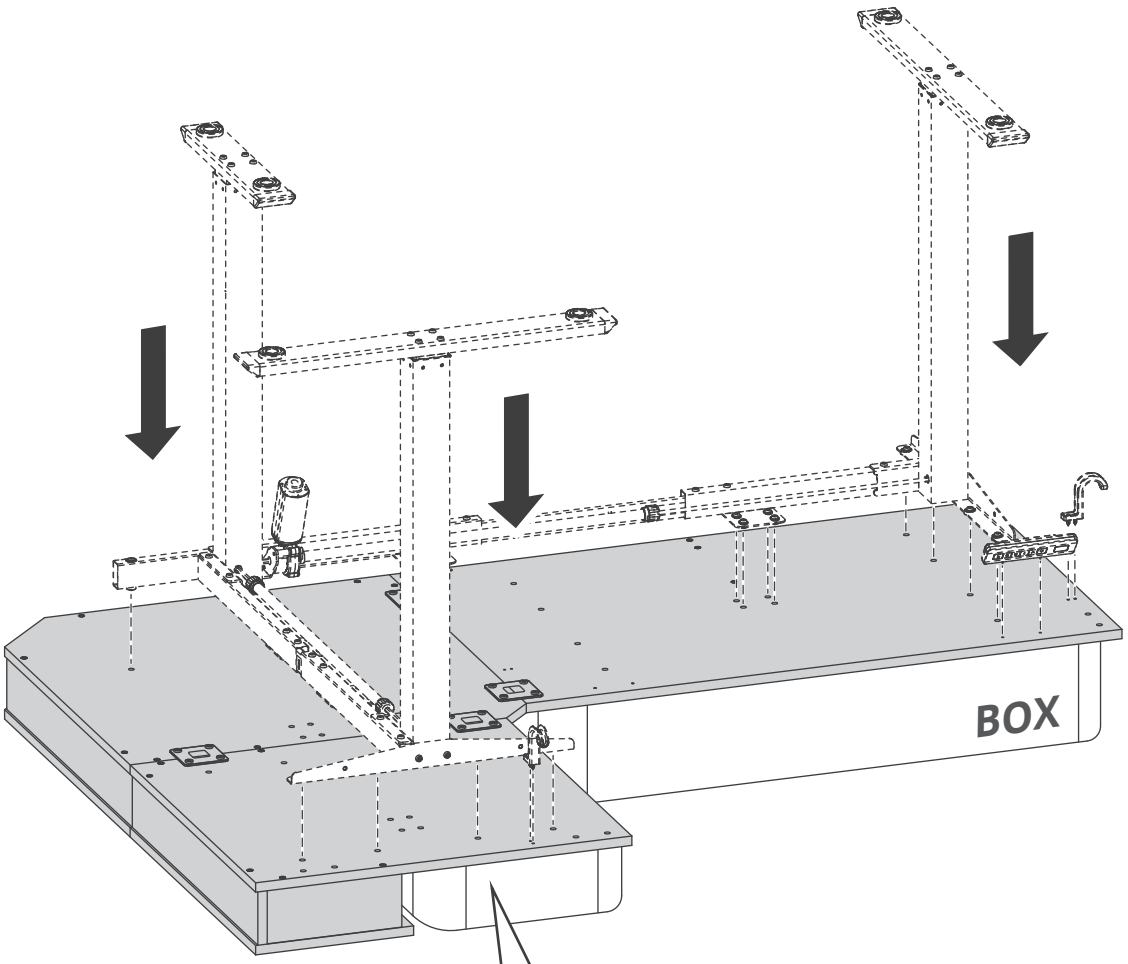

Note: When installing the frame, prioritize the holes on the table top and side wings.

To allow for left or right return, the desktop is pre-drilled with multiple holes. Please refer to the diagram for the correct hole locations during installation to avoid errors or rework.

34

TEAM LIFT

WARNING:
Danger of injury.
We recommend two to three people to complete the flipping of the desk.

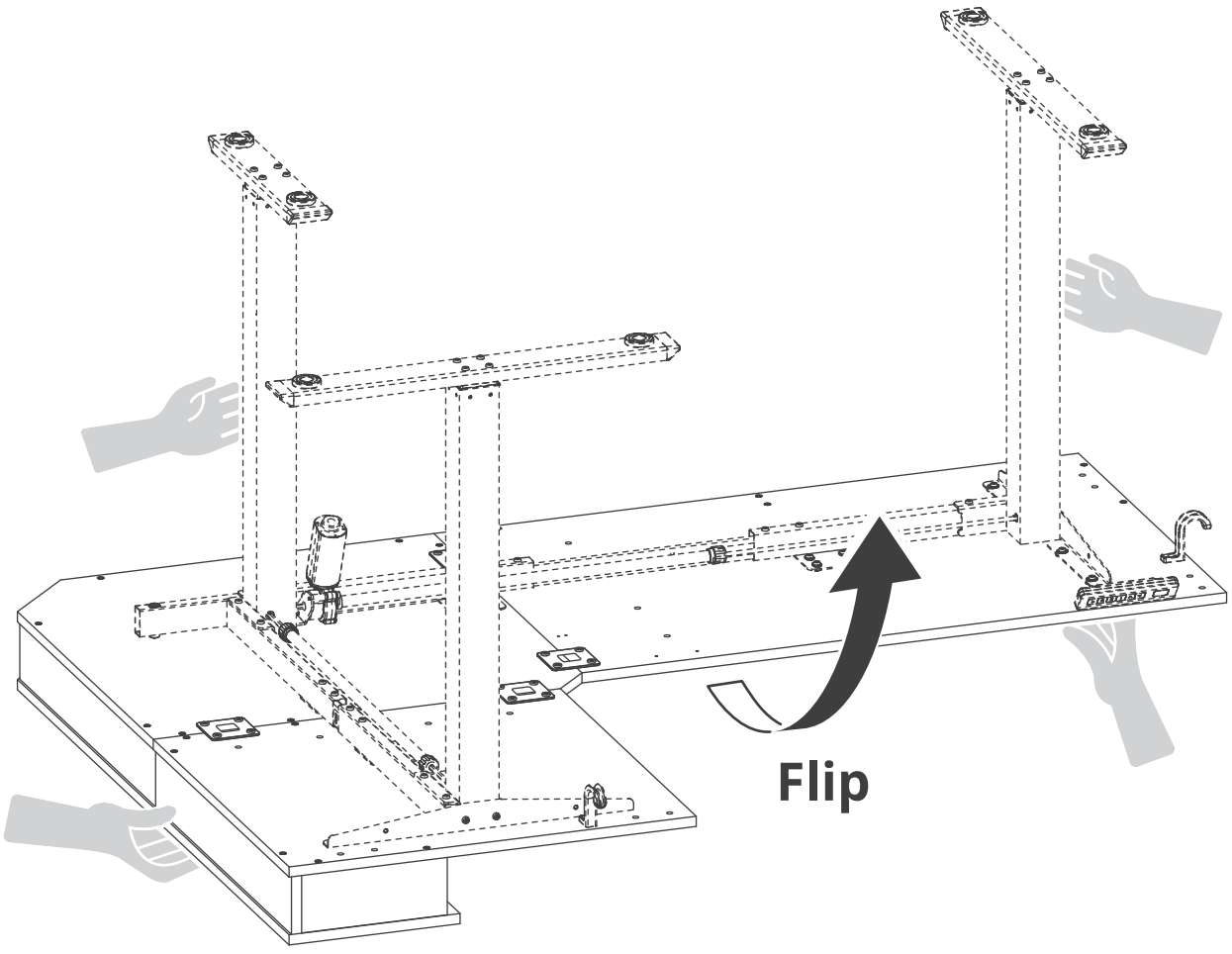

35

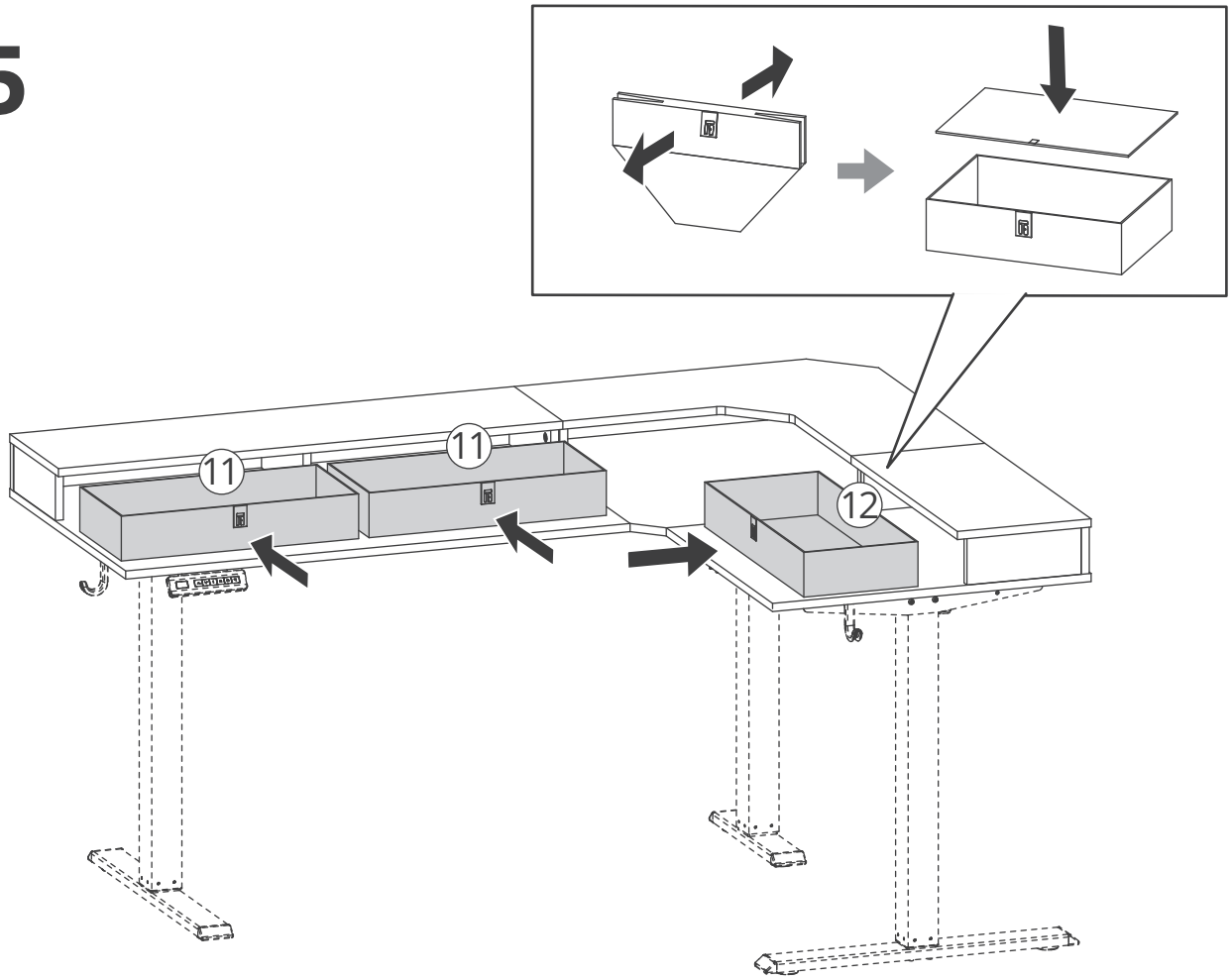

36

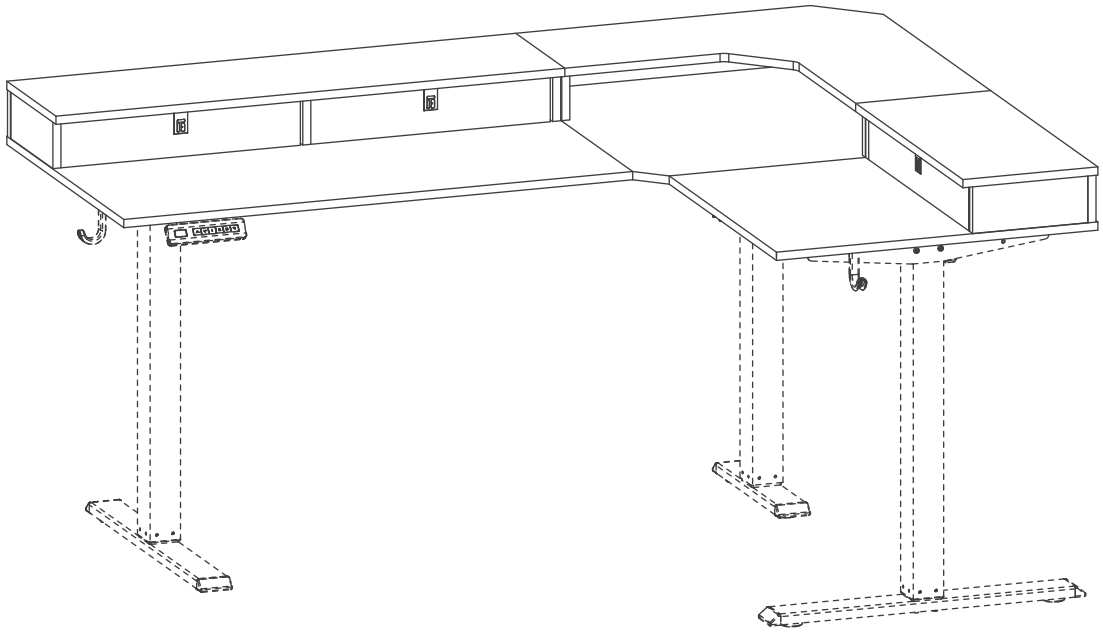

Option 2

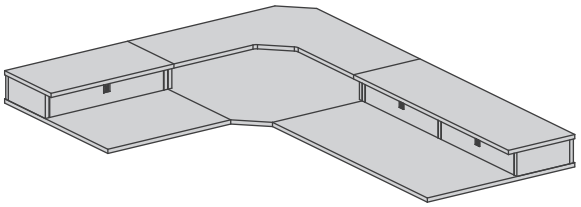

Page 23-26

31

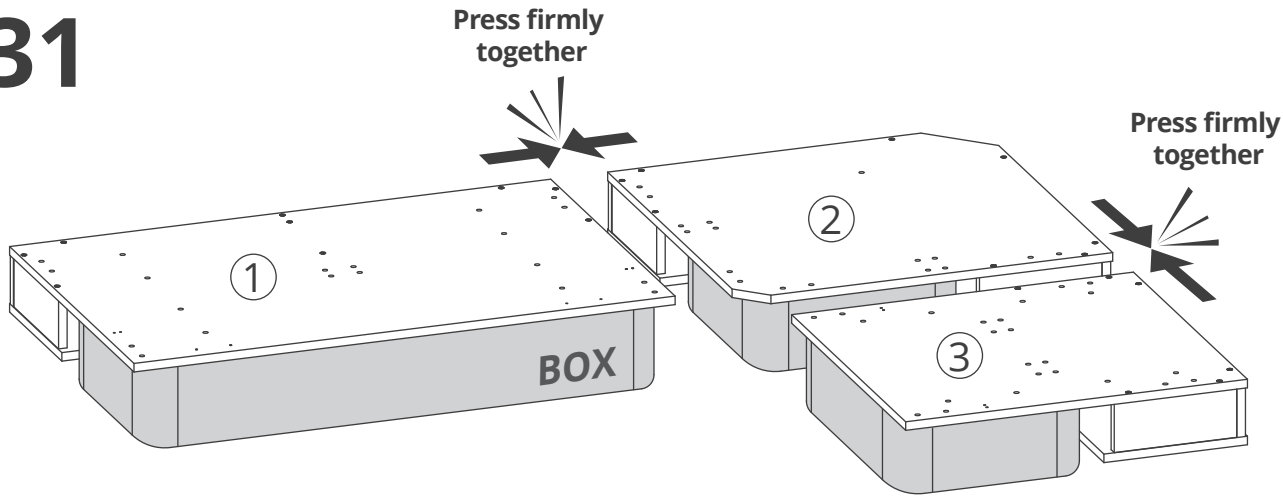

32

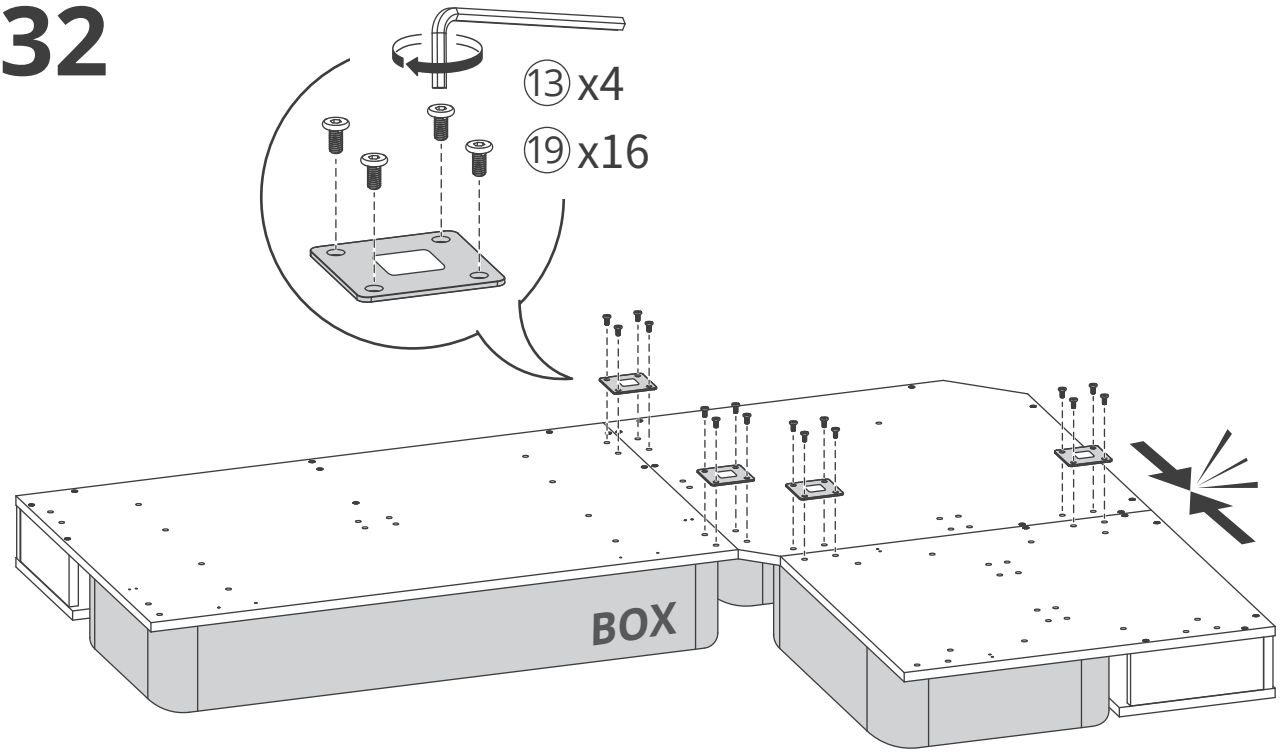

33

ⓘ Note:

This manual includes instructions for desktop assembly only.

To complete the full desk setup, please refer to the corresponding manual for desk frame assembly.

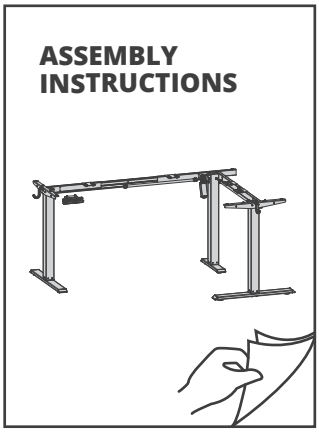

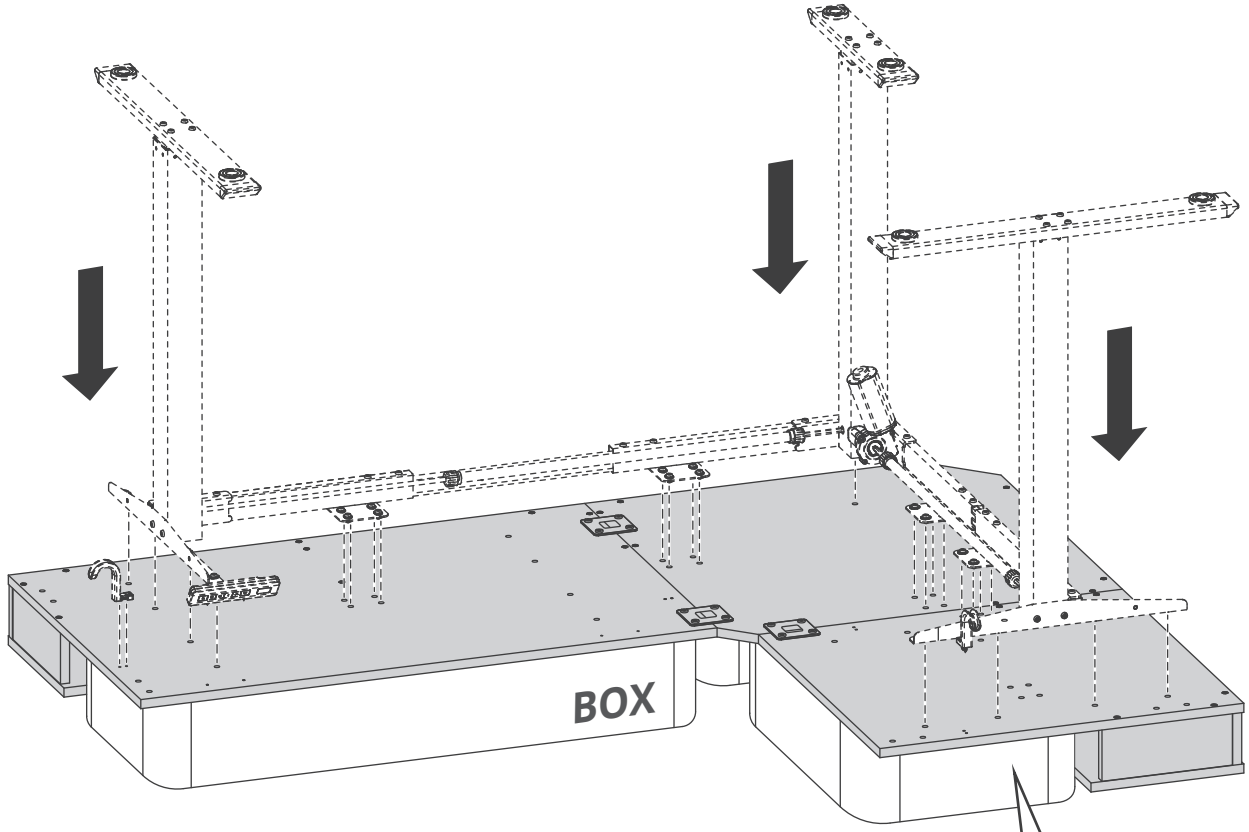

ⓘ Note: When installing the frame, prioritize the holes on the table top and side wings.

To allow for left or right return, the desktop is pre-drilled with multiple holes. Please refer to the diagram for the correct hole locations during installation to avoid errors or rework.

34

TEAM LIFT

WARNING:
Danger of injury.
We recommend two to three people to complete the flipping of the desk.

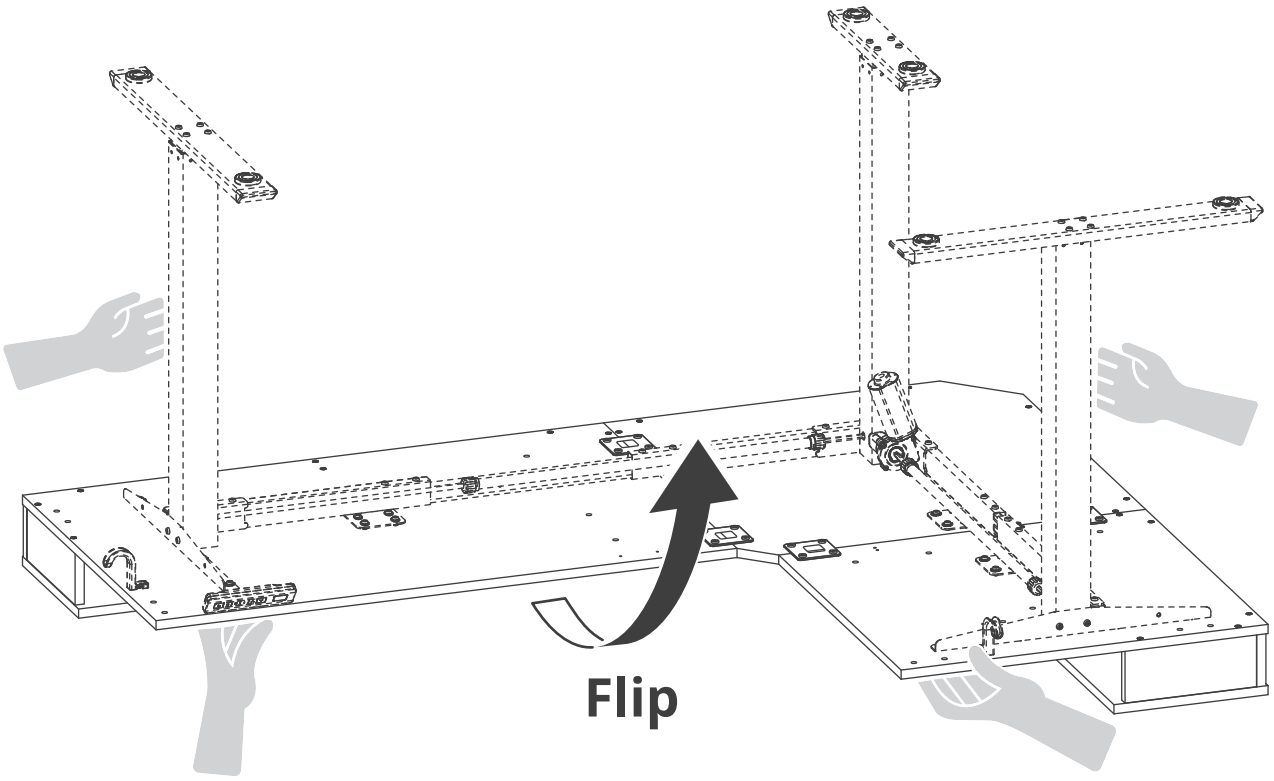

35

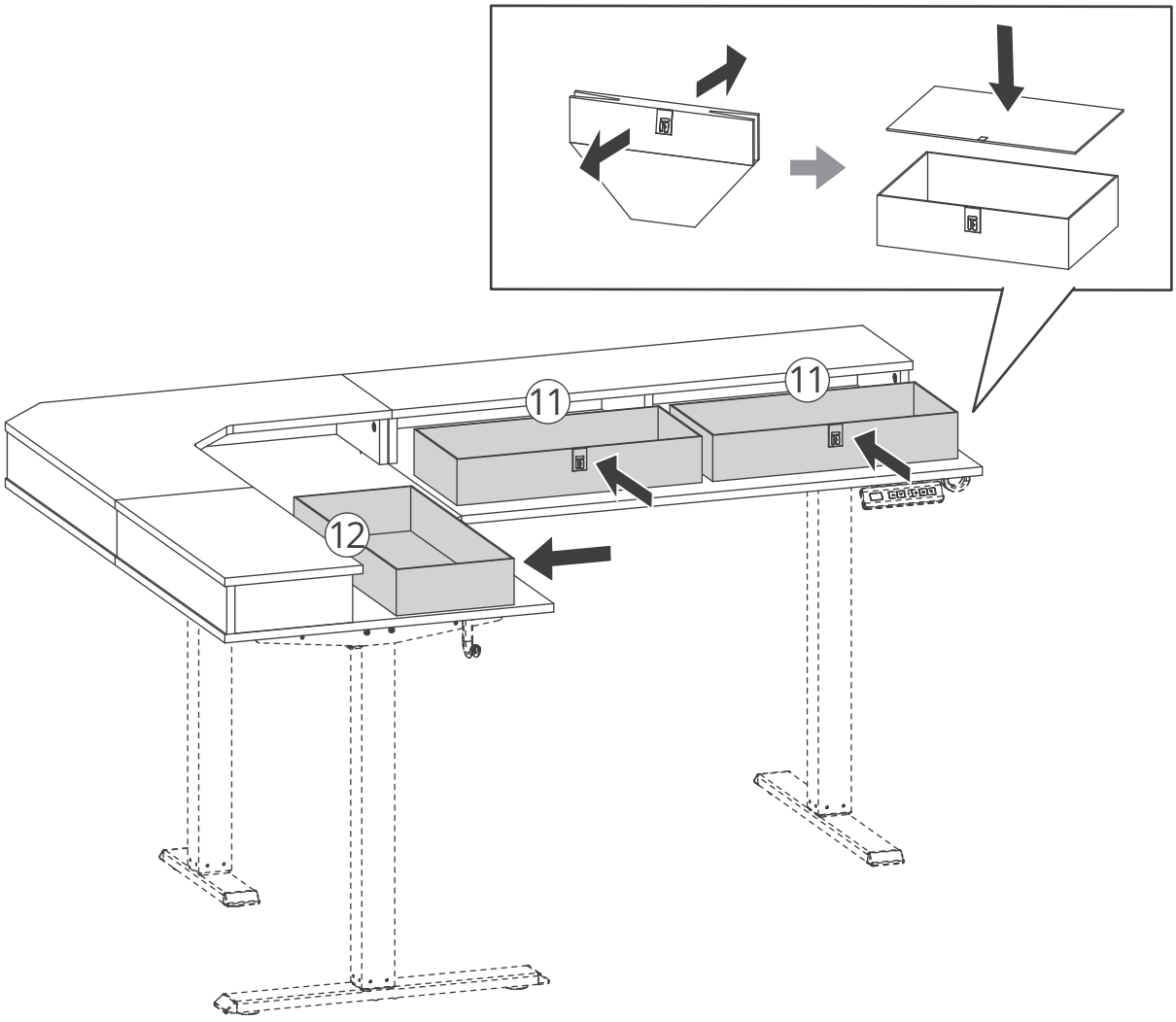

36

