組み立て
説明書

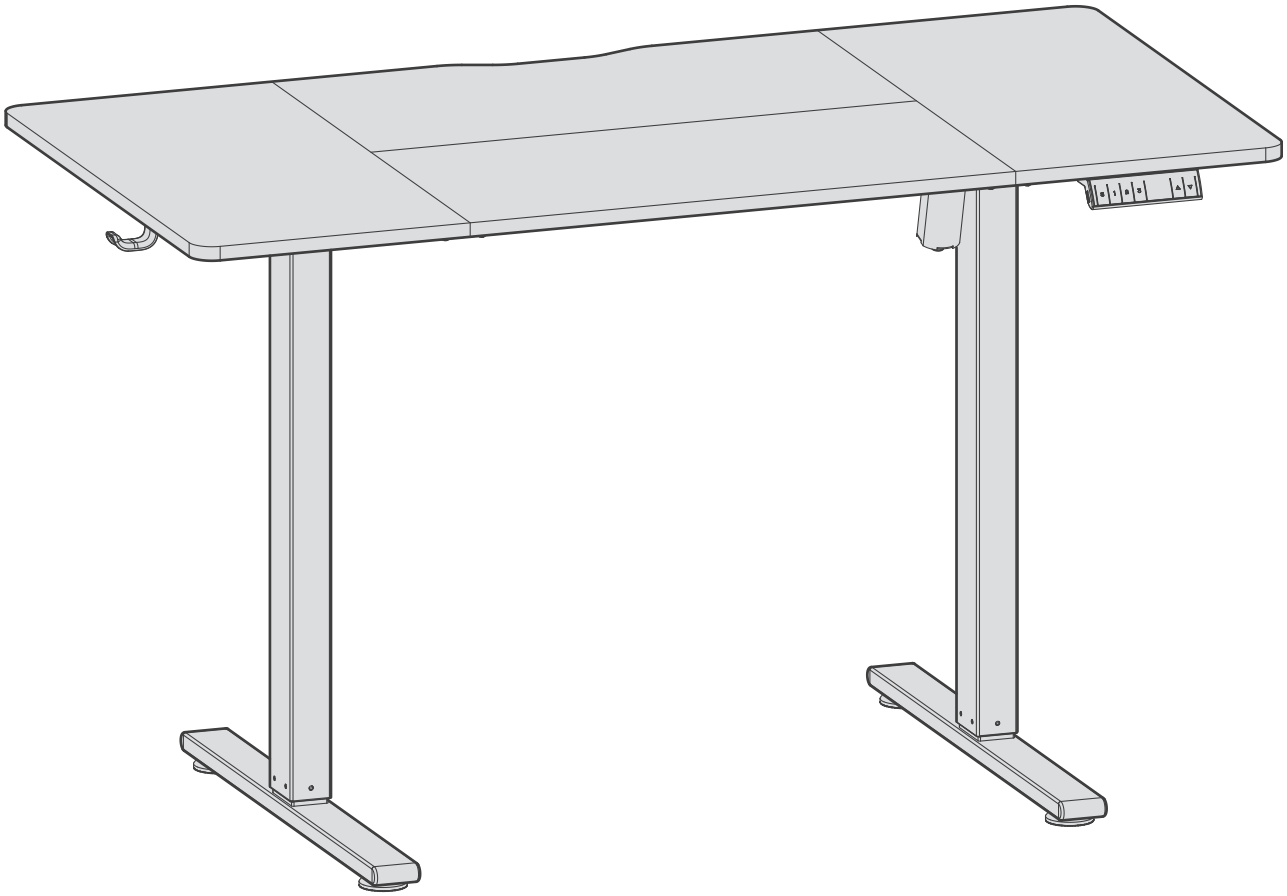

QR コードをスキャンして分割払いビデオを入手

support@yfs.life

yfs.life/SDE0183-R2

注意

- 軽い洗剤を含ませた布で拭いて清掃してください。
- 使用中は子供や動物を机から遠ざけてください。机の天板が壁に触れないようにしてください。
- 机の下から高さ 51 cm以上の障害物を取り除いてください。
- 使用環境の温度が 0°C～40°C の範囲内でのみ操作してください。
- 製品を腐食性のガス、液体、またはほこりの多い物体から遠ざけてください。
- 操作中は手、足、その他の身体の部分を安全な位置に保ってくださ い。リセット時に衝突防止機能は自動的に有効になりません。
- 異常または意図しない操作による損害や人的被害に対して、当社は 一切の保証または責任を負いません。
- 初期設置または機器の電源リセット後に手動でリセットを行う必要があります。

インストール前の準備

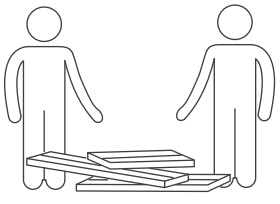	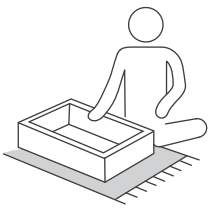	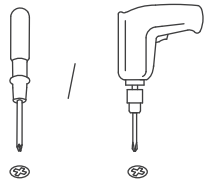	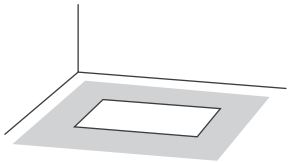
助けてくれる友人を呼んでください。	傷を防ぐため、フォームの上で組み立てを行ってください。	プラスドライバーまたはドリルが必要です（付属していません）。	天板のサイズの2倍のスペースで設置することを推奨します。

部品リスト

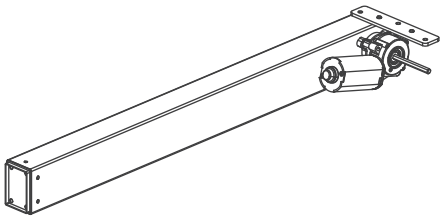

A x1

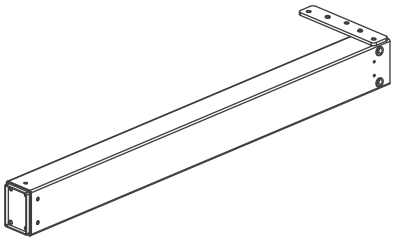

B x1

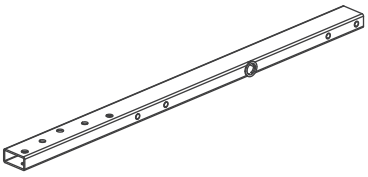

C x1

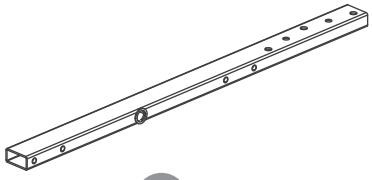

D x1

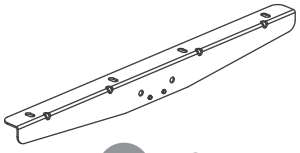

E x2
(40″/48″: 400mm)



F x1
(40″/48″: 610+310mm)

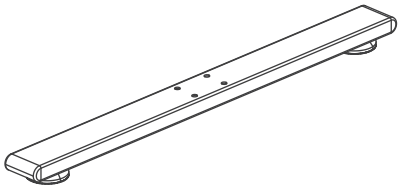

G x2

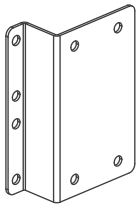

H x1

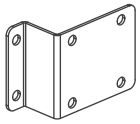

I x2

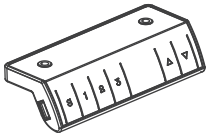

J x1

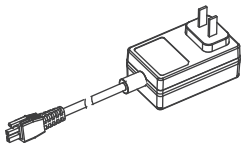

K x1

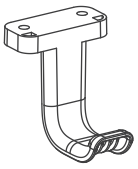

L x2

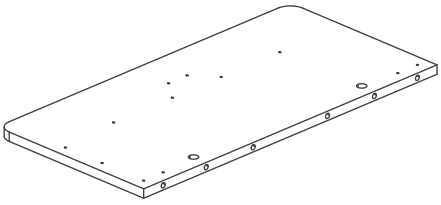

M x2

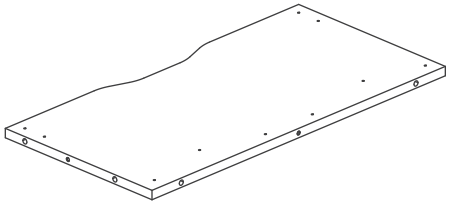

N x1

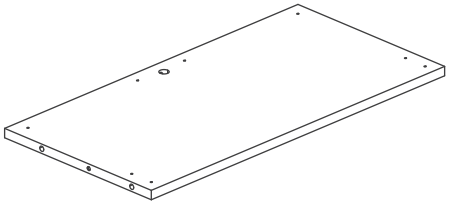

O x1

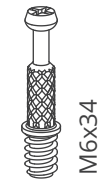

1 x5



2 x5



3 x10



4 x44



5 x18

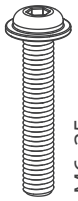

6 x8

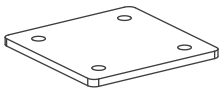

7 x4

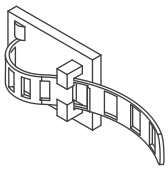

8 x2



9 x1

分解図

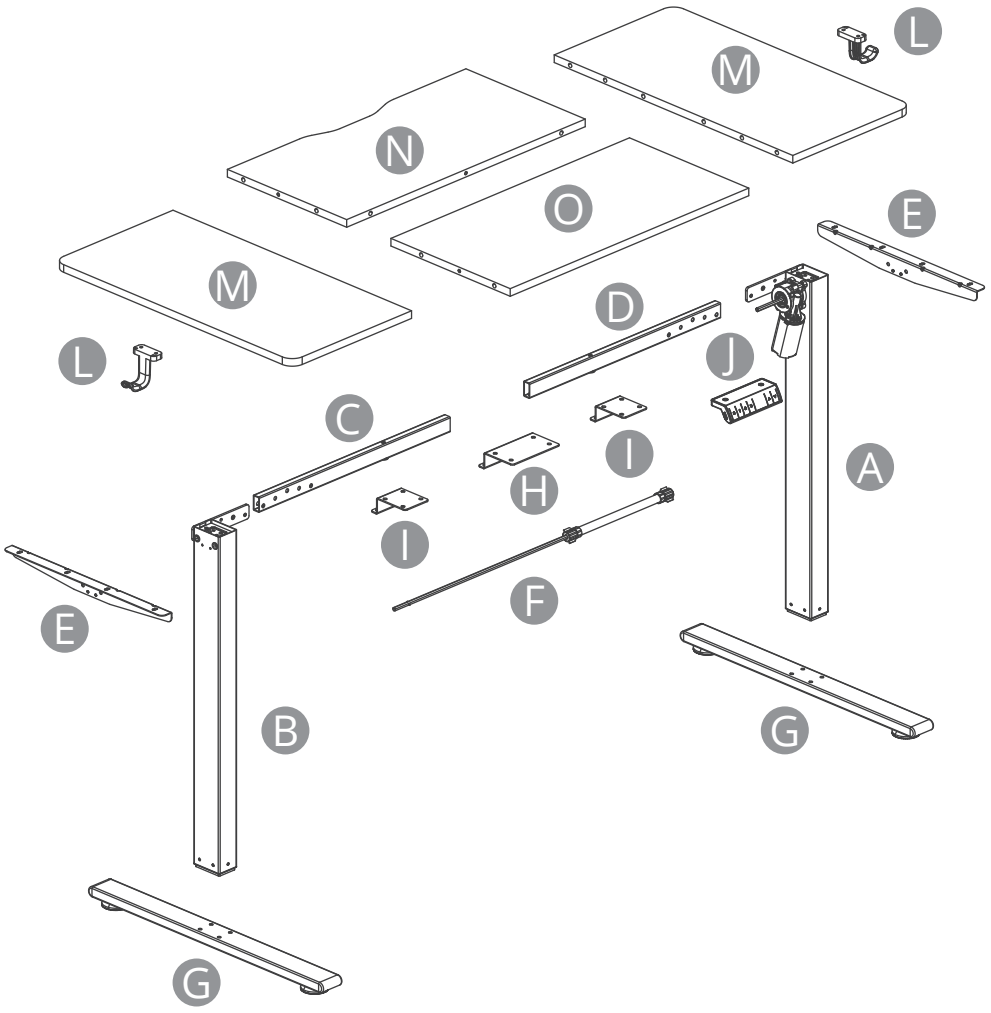

1

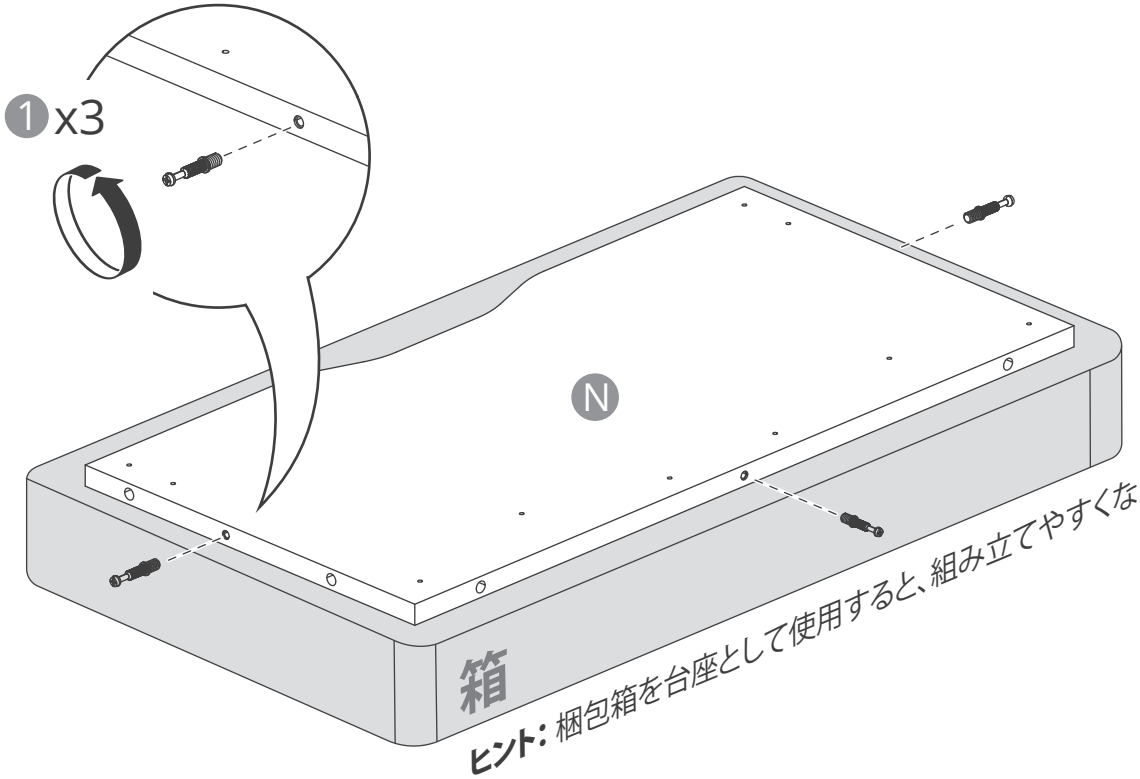

ヒント: 梱包箱を台座として使用すると、組み立てやすくなります。

2

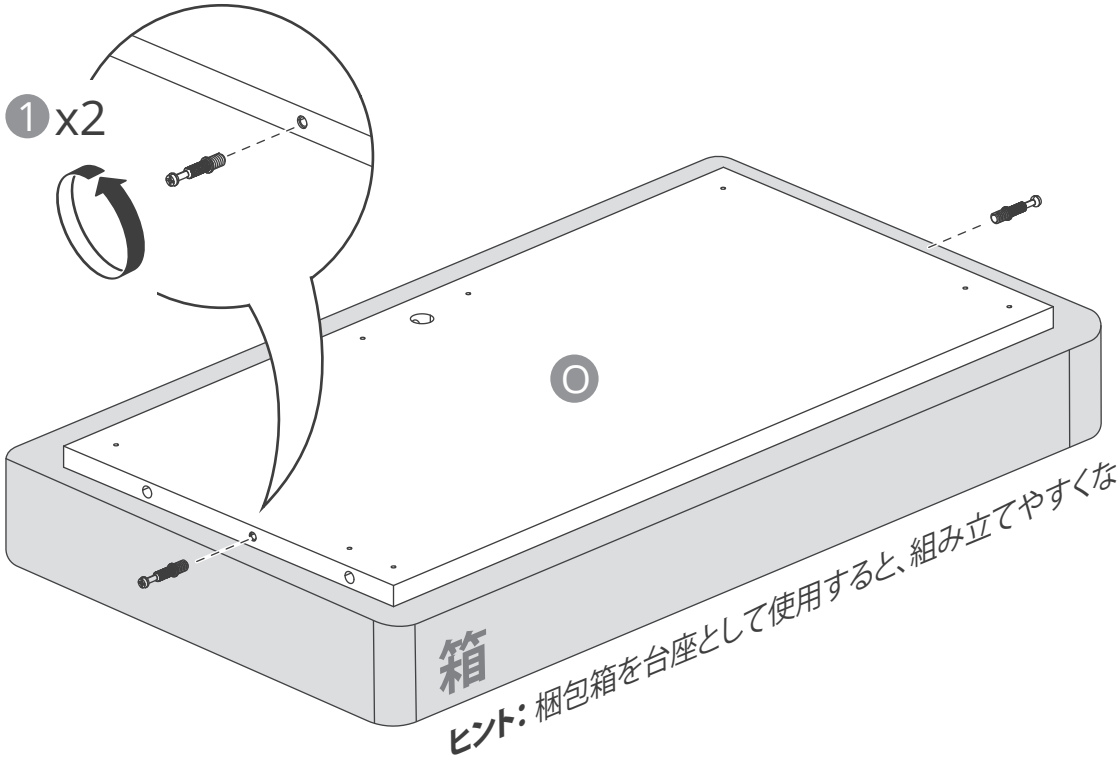

ヒント: 梱包箱を台座として使用すると、組み立てやすくなります。

3 注記： 天板の傷防止のため、カーペットや布の上で
作業してください。

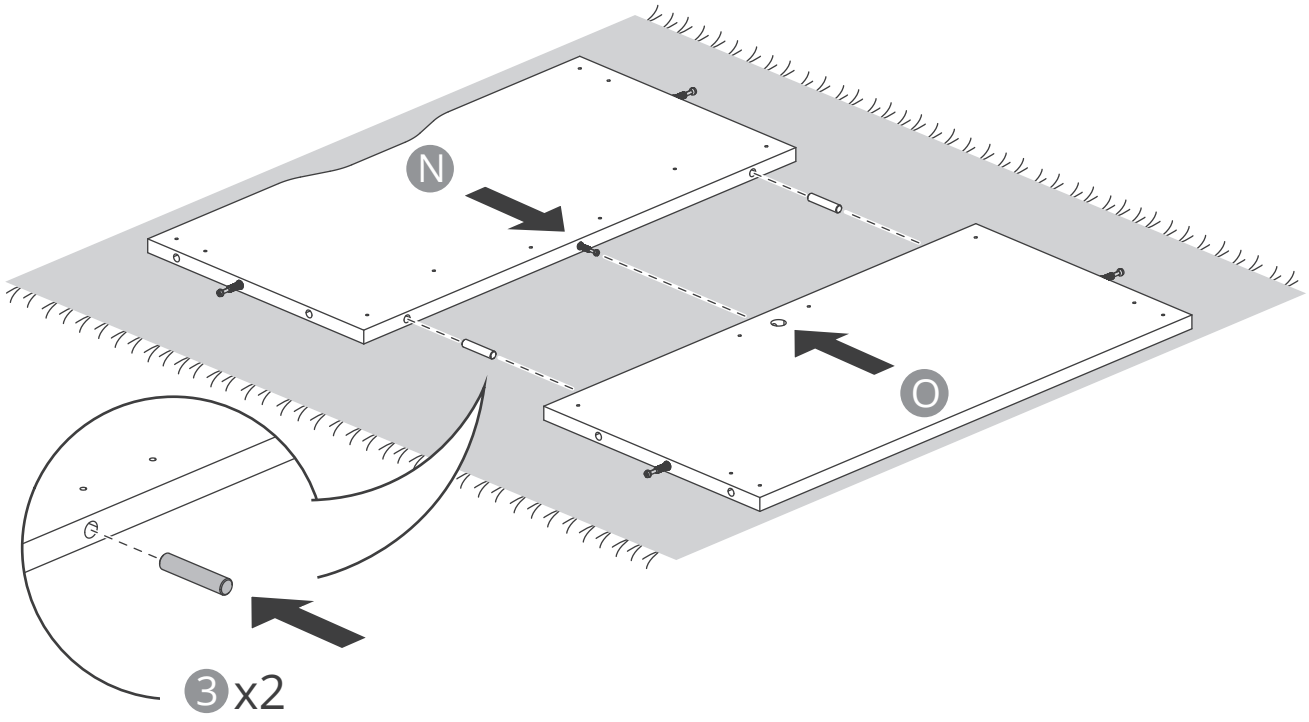

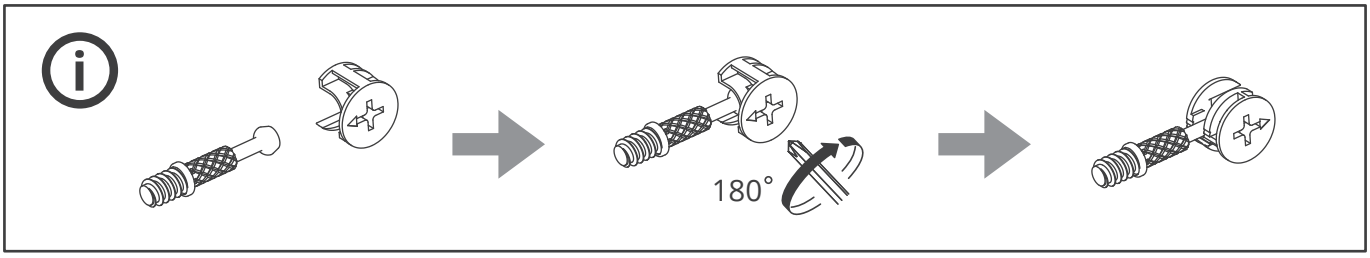

4 推奨トルク：6-10 N·m
重要：天板を平らに保つため、ネジは必ず天板に対して垂直に締めてください。

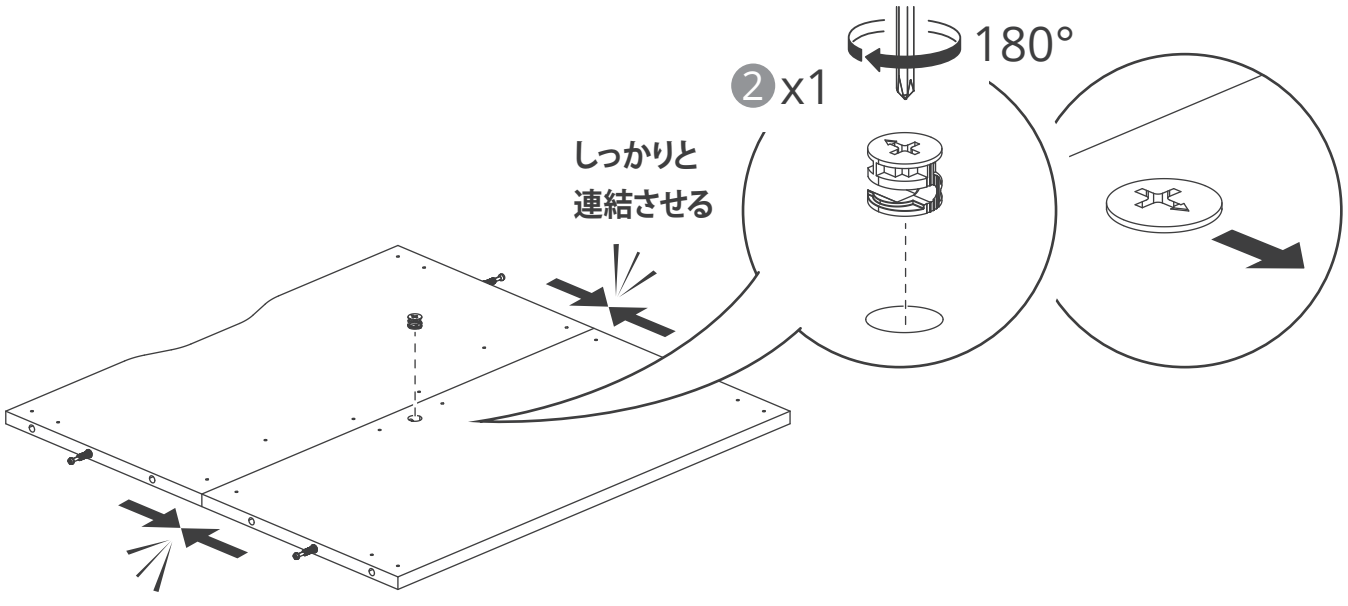

5

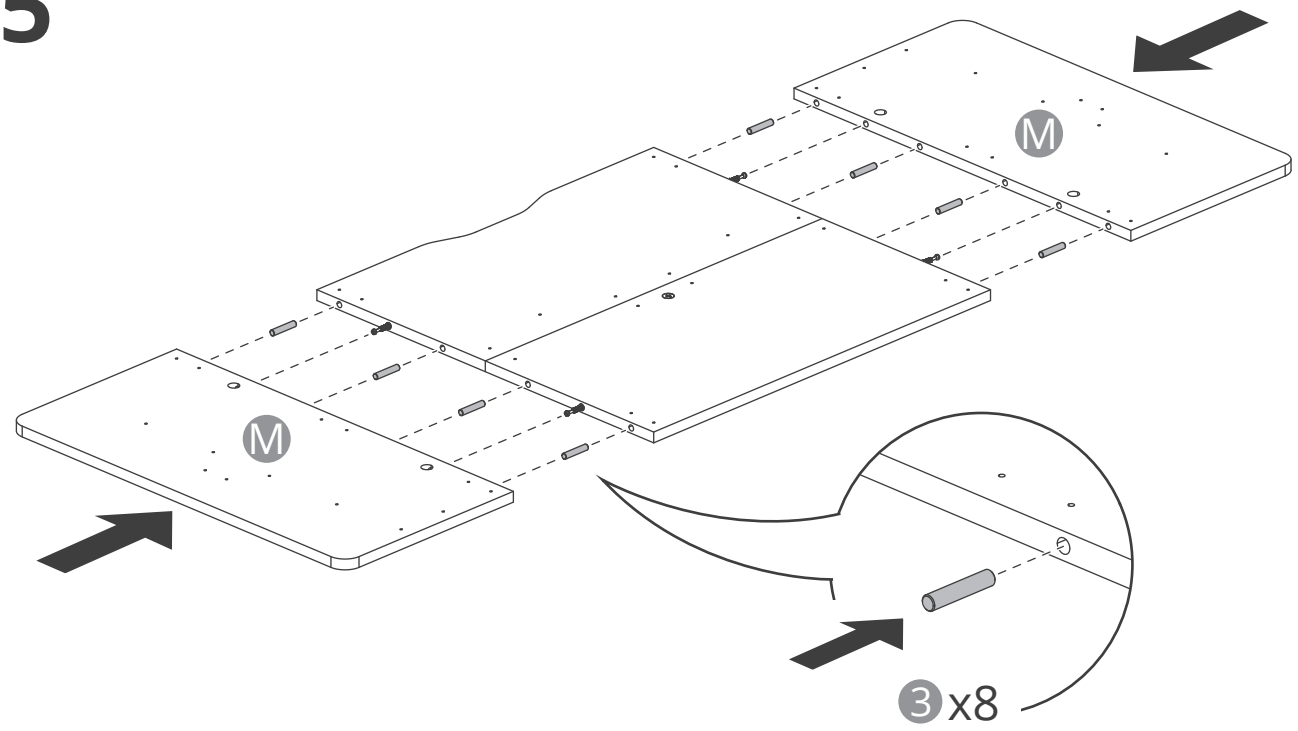

6

推奨トルク：6-10 N·m
重要：天板を平らに保つため、ネジは必ず天板に対して垂直に締めてください。

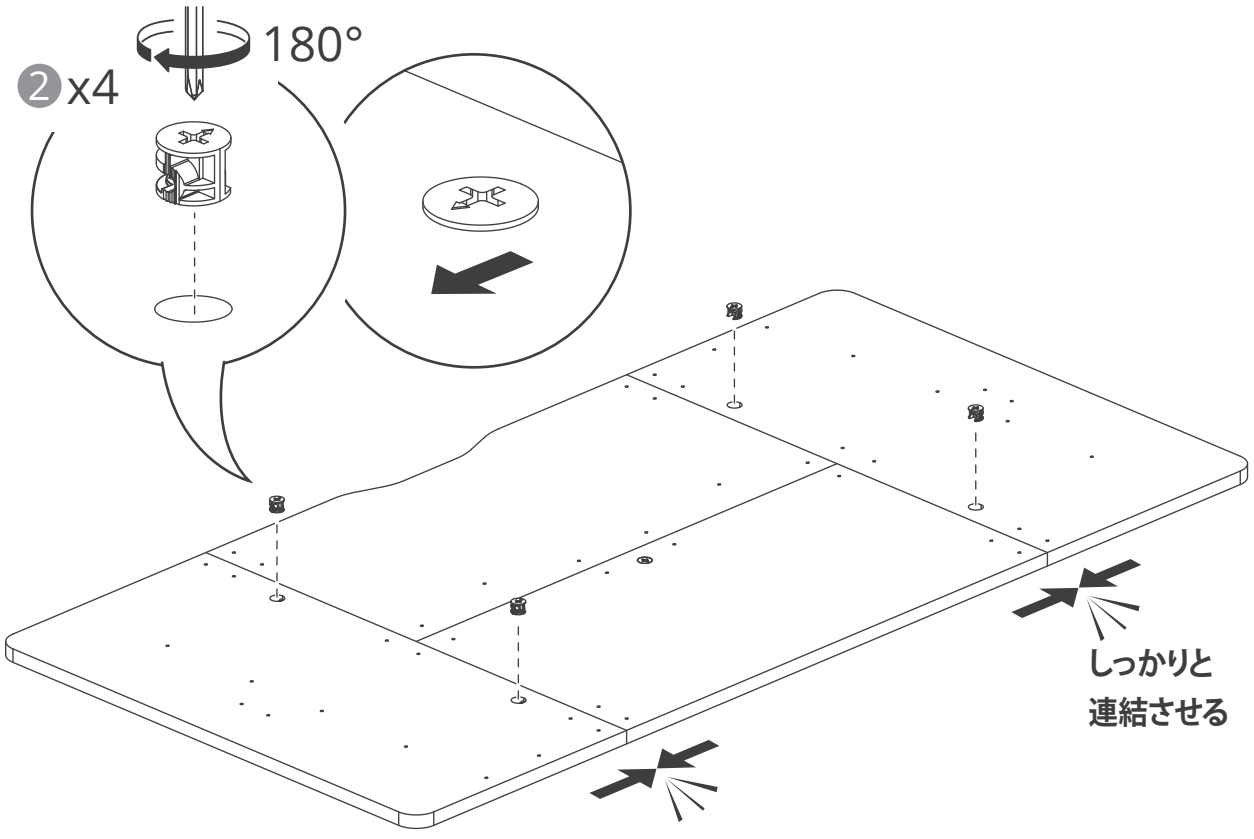

7 推奨トルク：6-10 N·m
重要：天板を平らに保つため、ネジは必ず天板に対して垂直に締めてください。

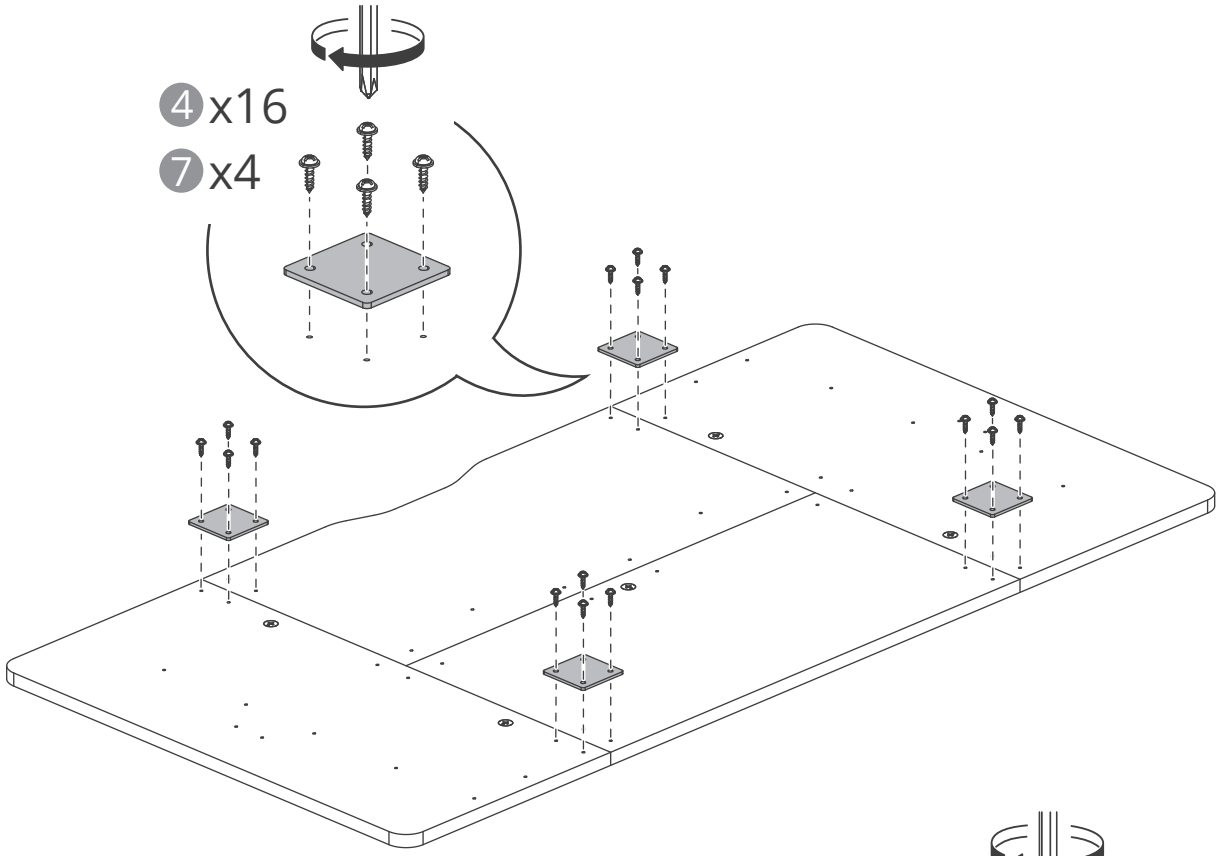

8

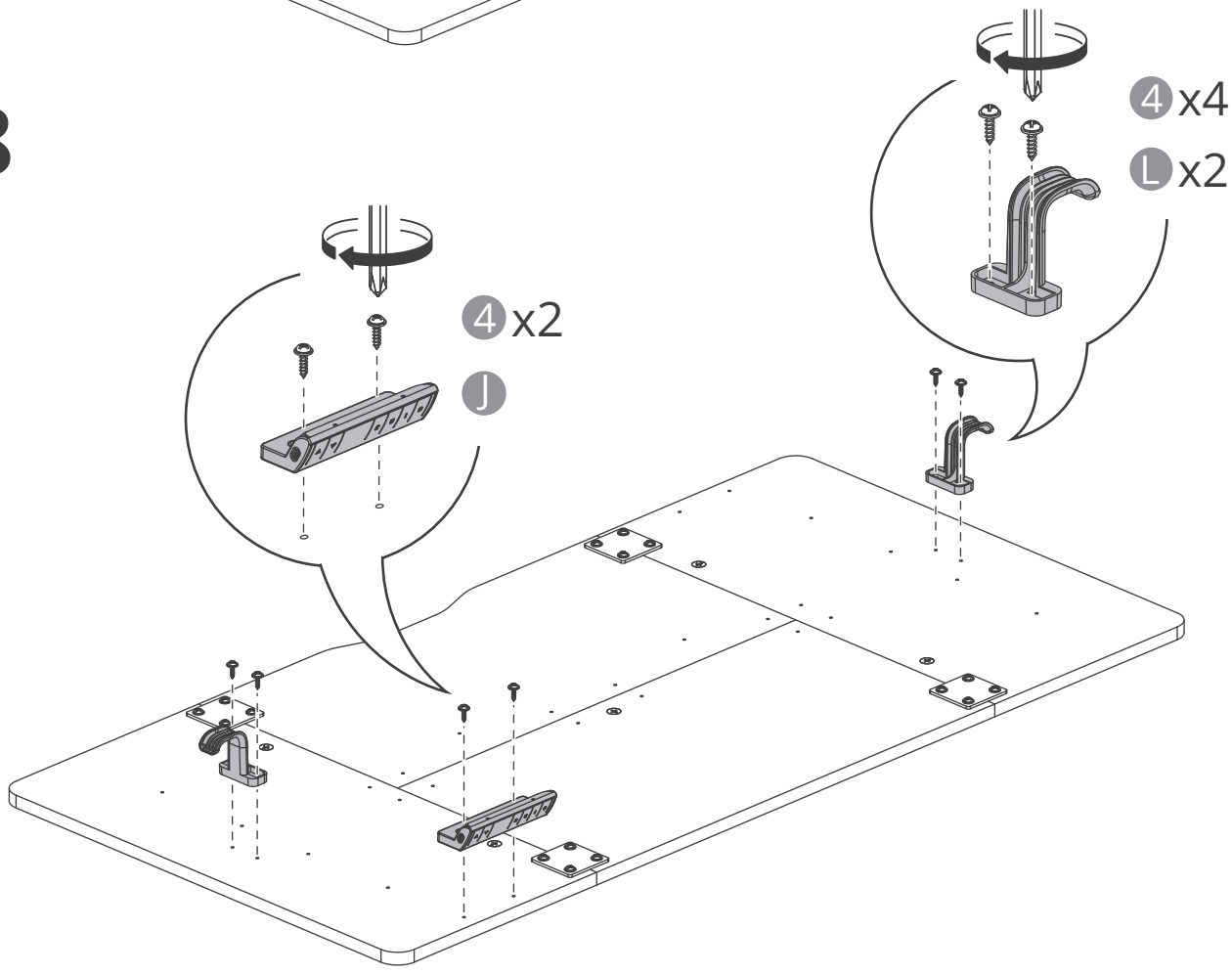

9

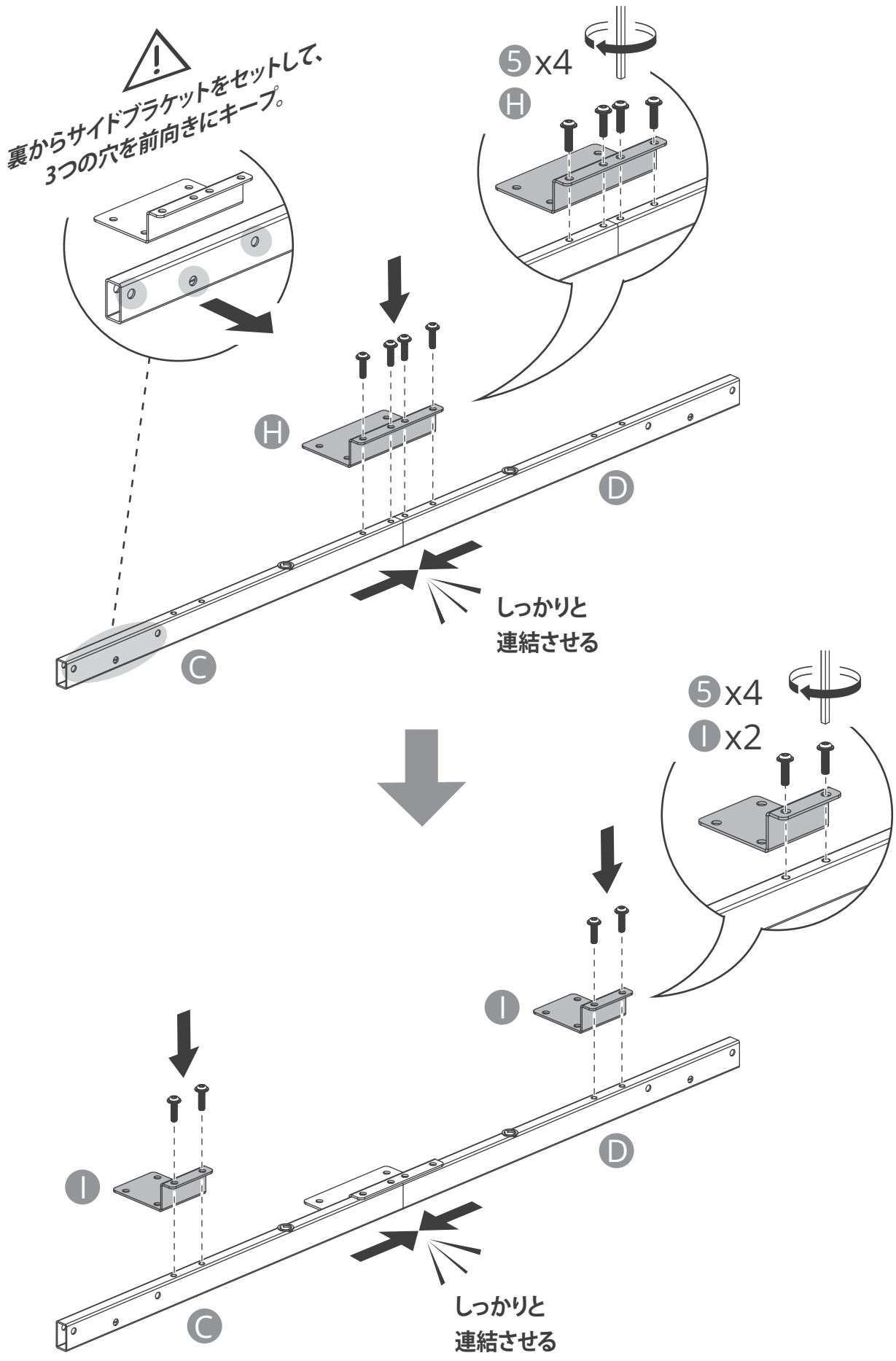
裏からサイドブラケットをセットして、
3つの穴を前向きにキープ。
5 x4
H
H
D
C
しっかりと
連結させる
5 x4
I x2
I
D
I
C
しっかりと
連結させる

10

ロックフレームのネジの推奨トルクは 15 N·m です。テーブルをより安定させるために、ネジがしっかりと締められていることを確認してください。

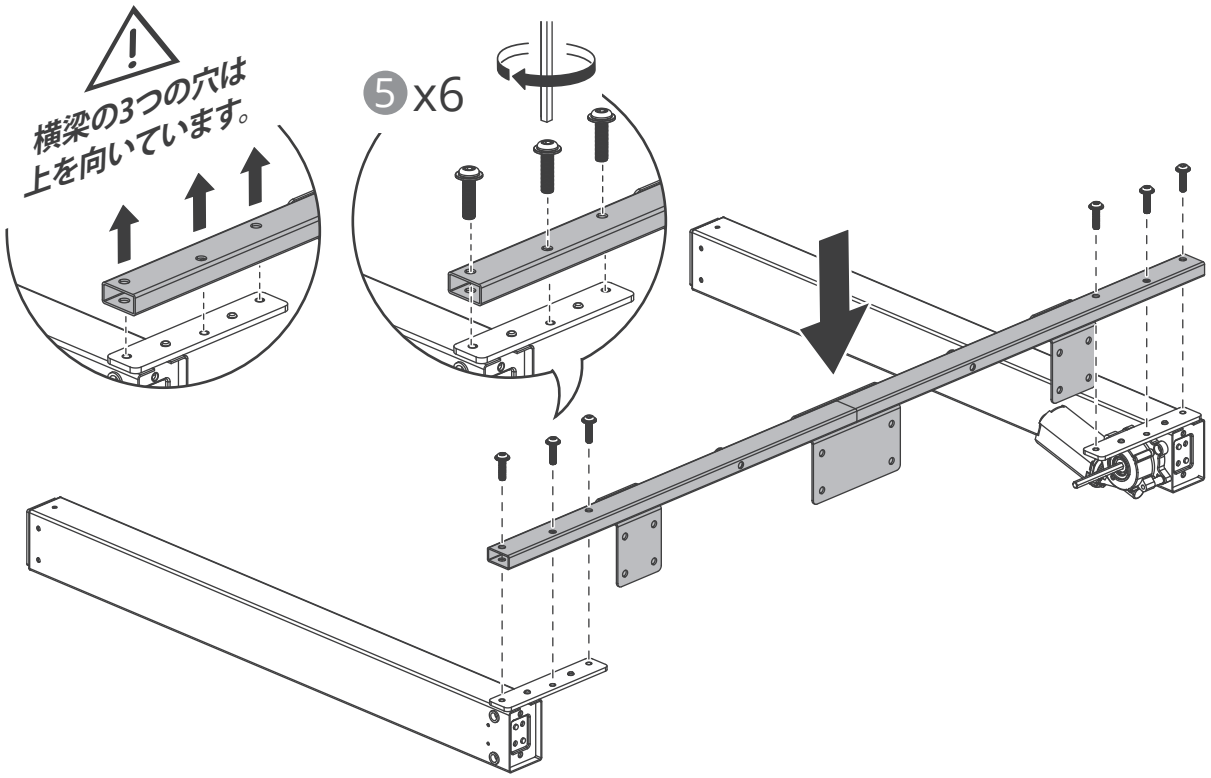

11

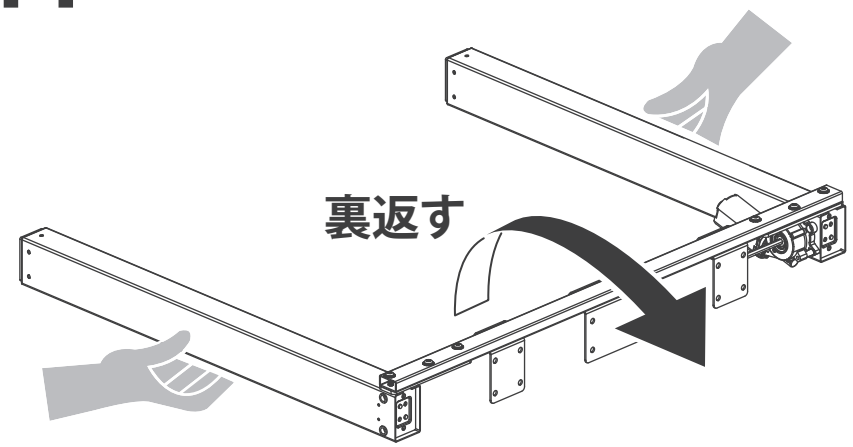



フレームの変形を防ぐため、必ず二人以上でデスクを裏返してください。

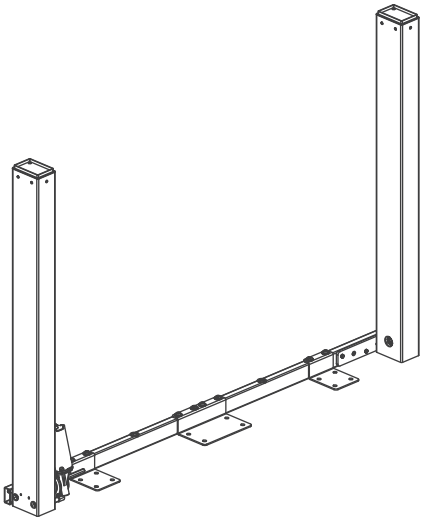

12

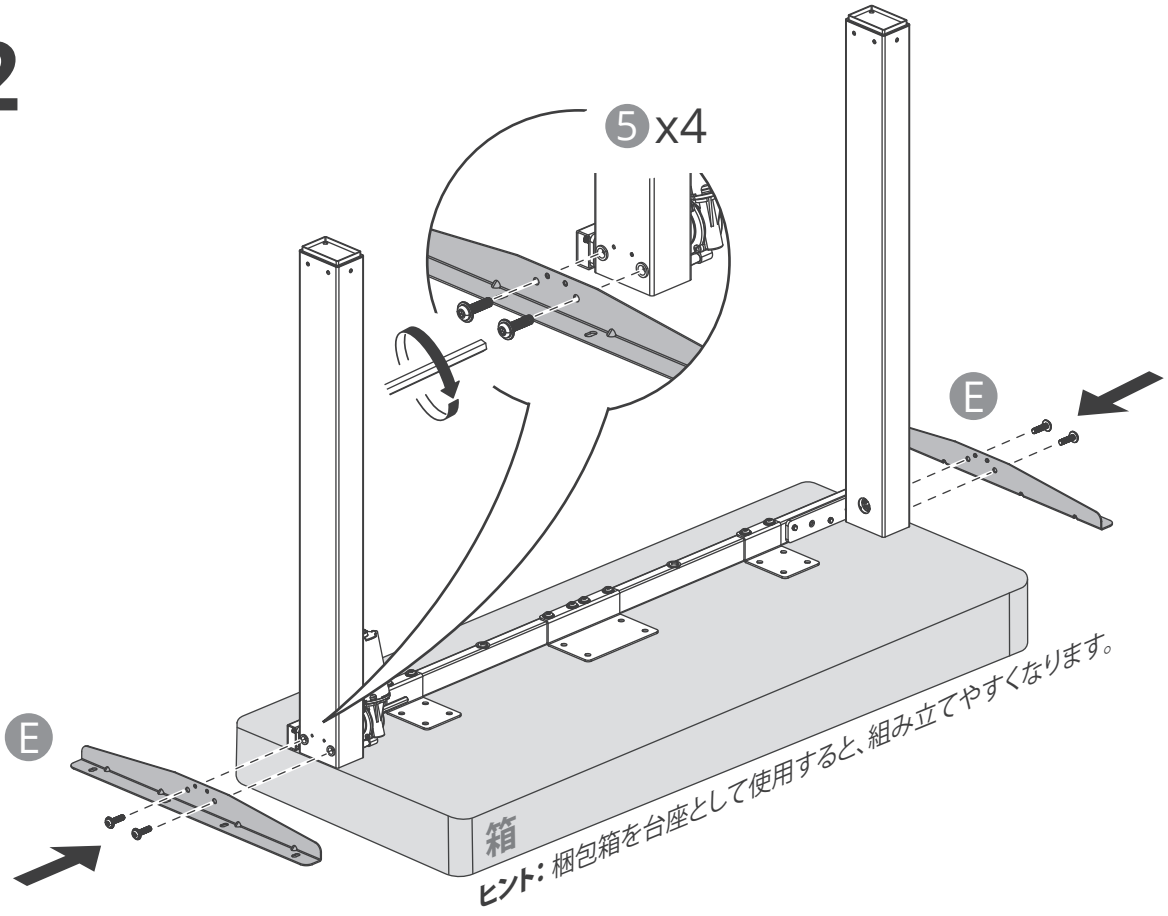

13

ネジを締める前に、全てのネジ穴の位置が合っていることを確認してください。
推奨トルク：6-10 N·m。重要：天板を平らに保つため、ネジは必ず天板に対して垂直に締めてください。

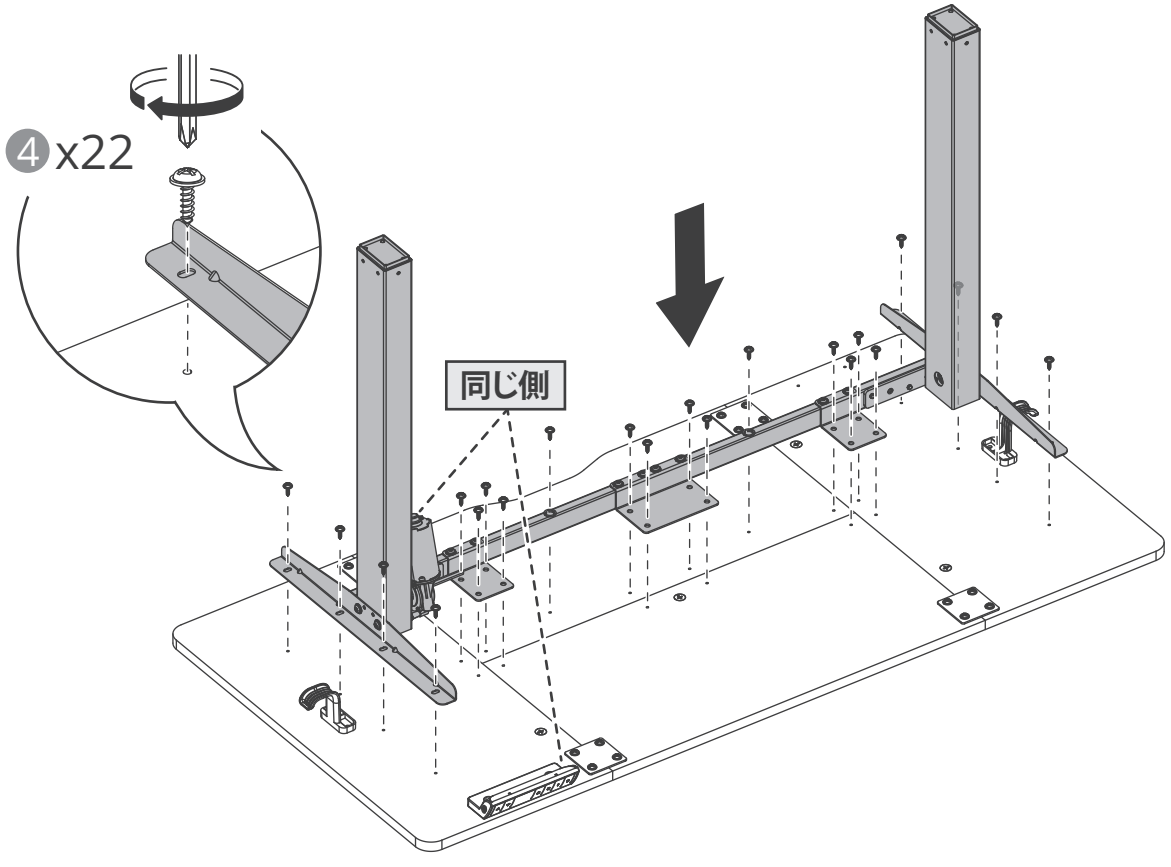

14

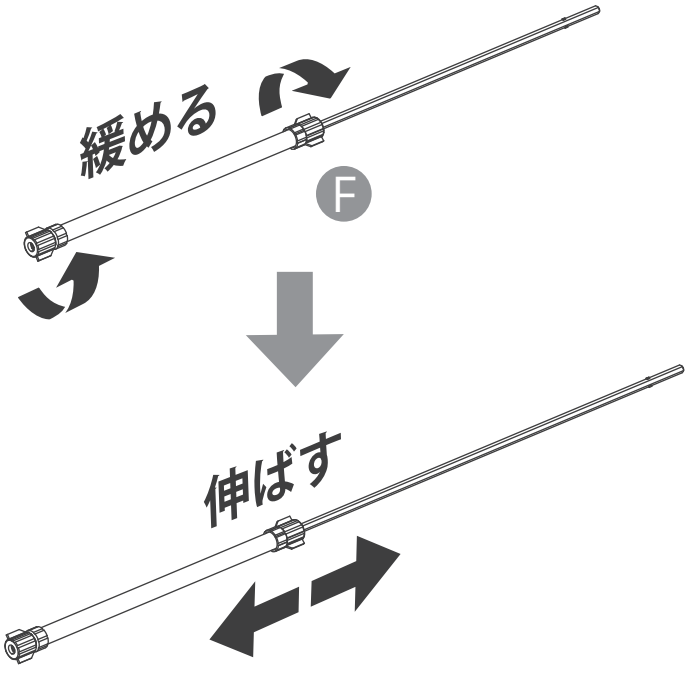

15

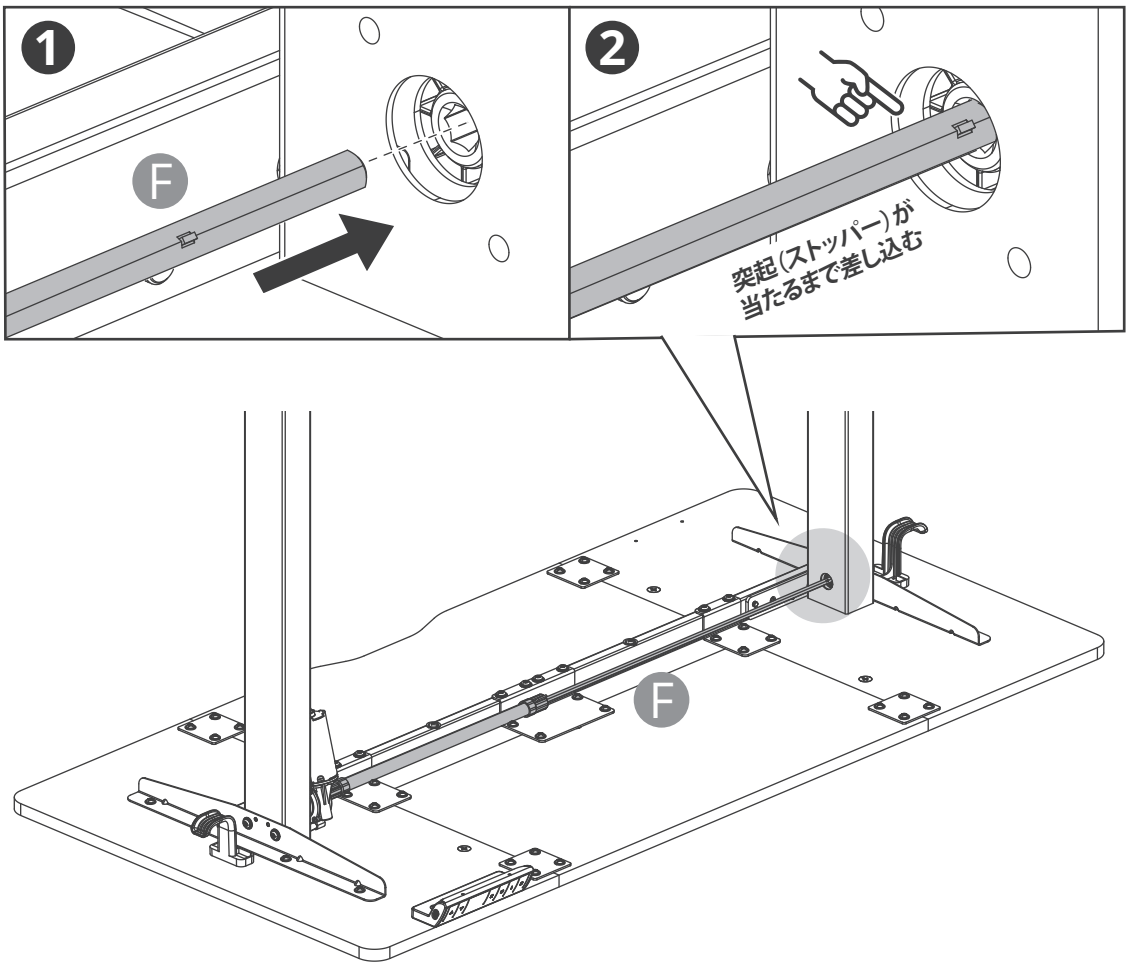

脚部の水平調整方法

❶ 左右の脚の高さが揃っているか確認します。

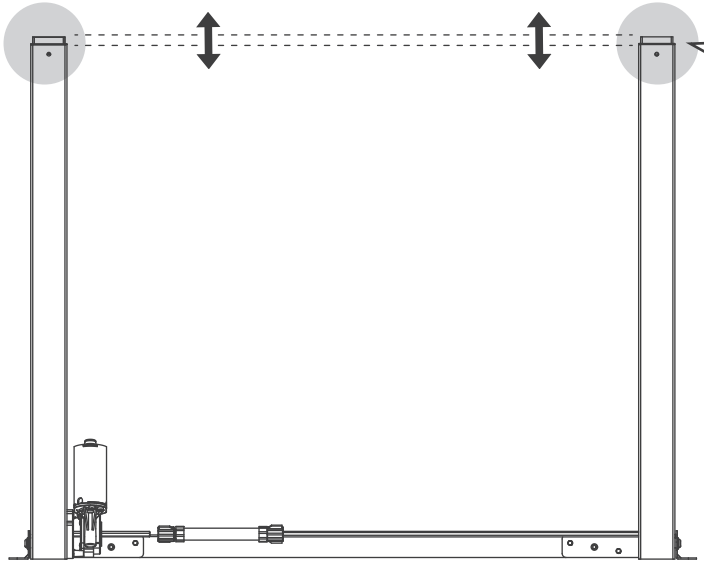

図のように上部の隙間が左右均等であれば、水平が保たれています。

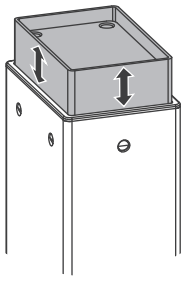

❷ 高さが異なる場合の調整方法。

高さが違う

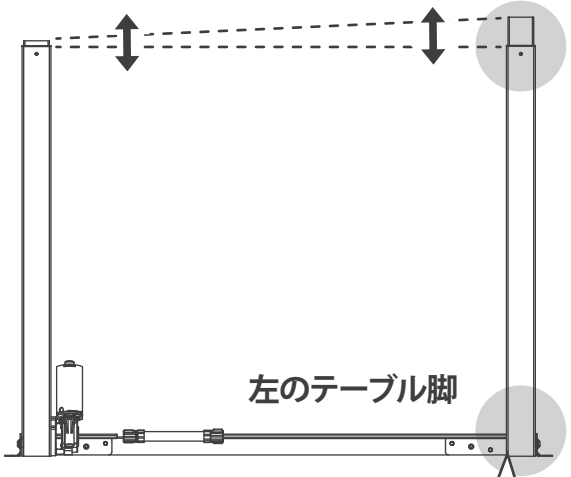

左右の高さが合っていない場合は、伝達ロッドを時計回りに回して高さを揃えてください。

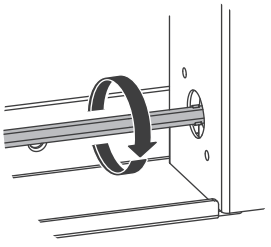

高さが同じ

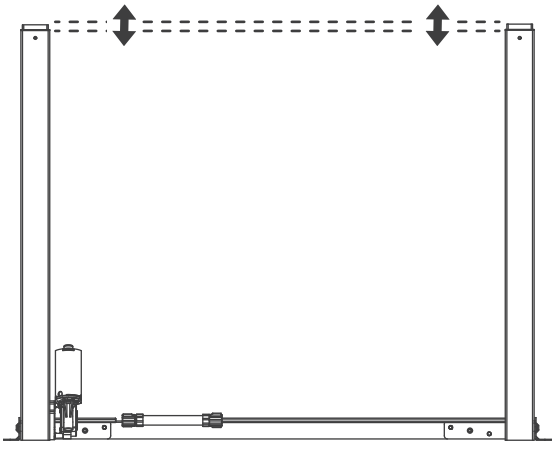

16

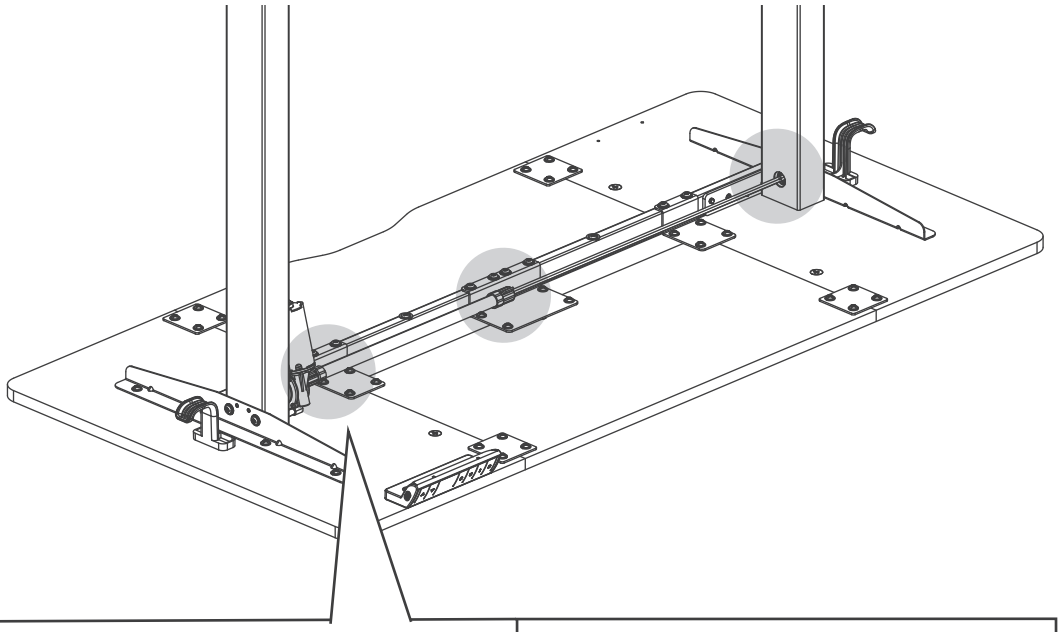

❶

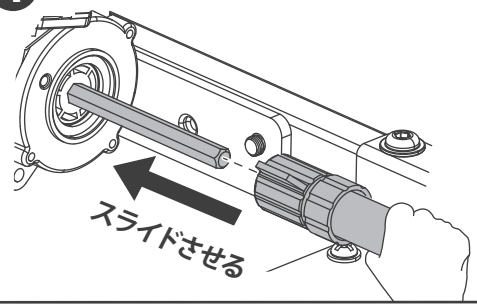

❷

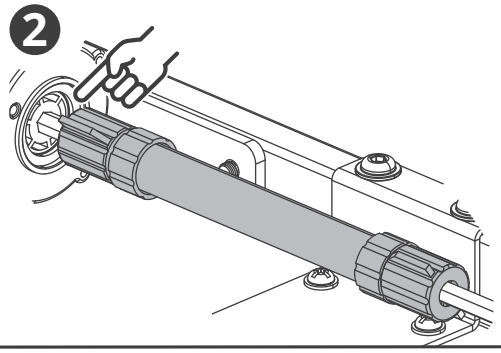

❸

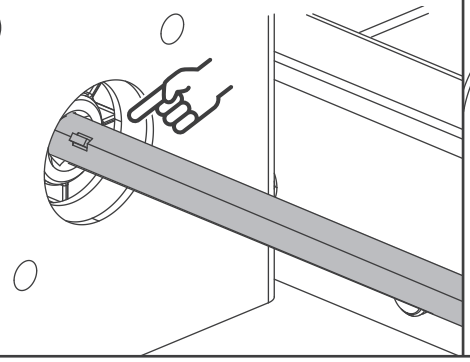

❹

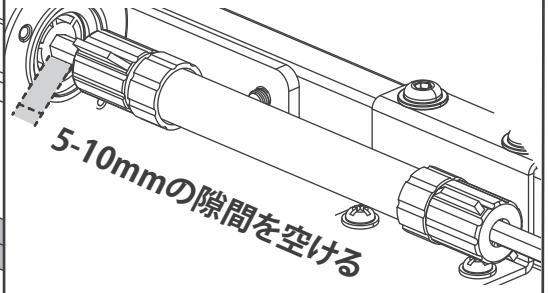

❺ 固定スリーブを締める前に、シンクロッドの両端が正しく位置し、奥までしっかり差し込まれていることを確認してください。

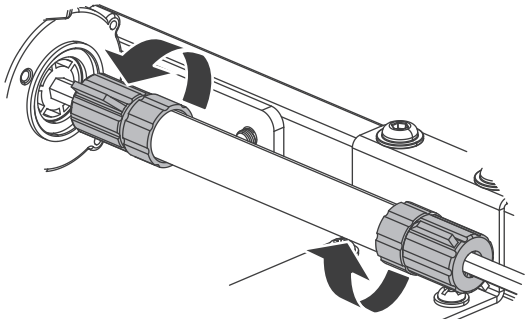

17

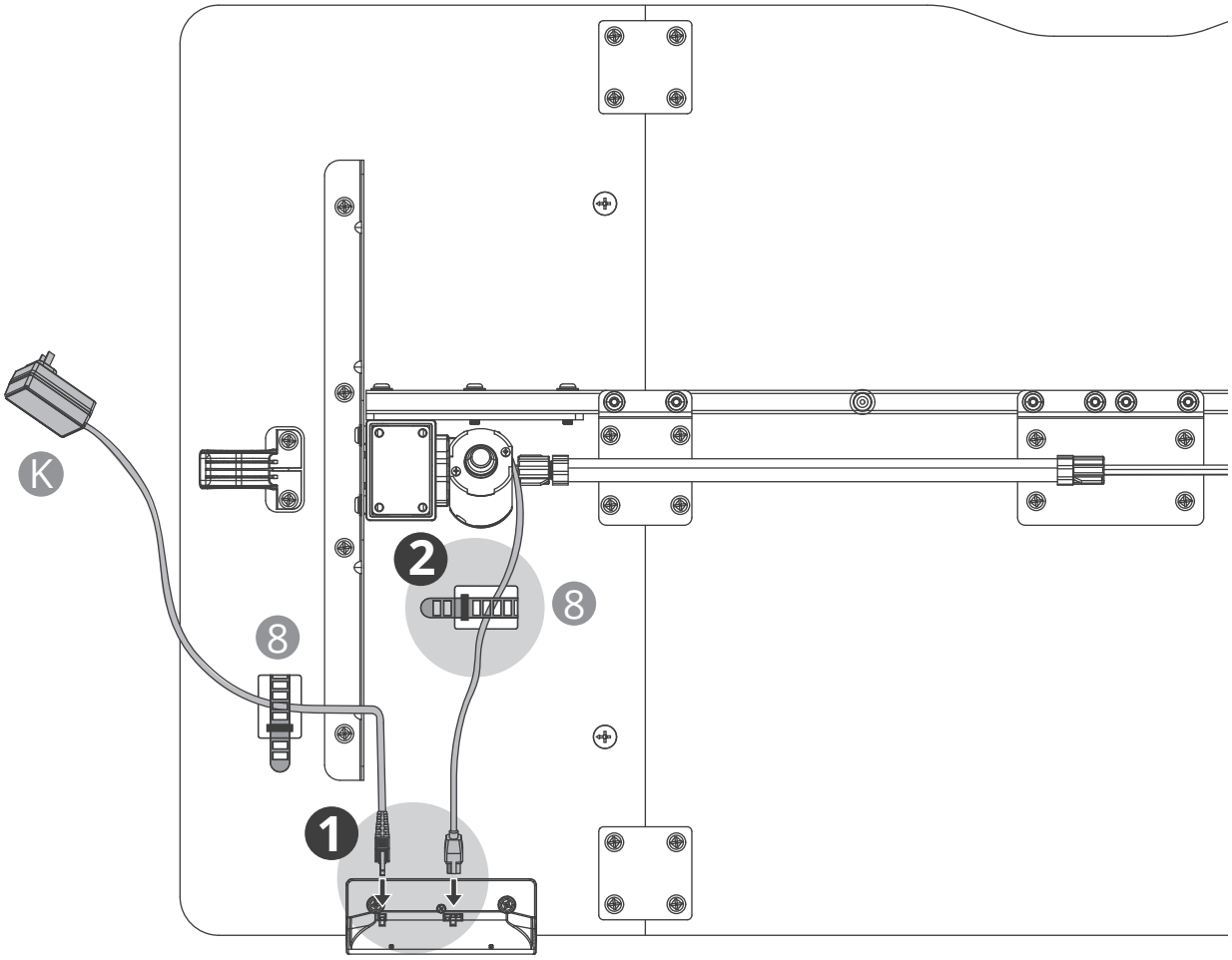

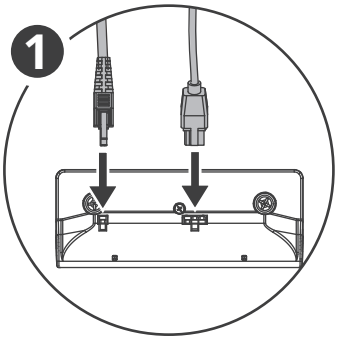

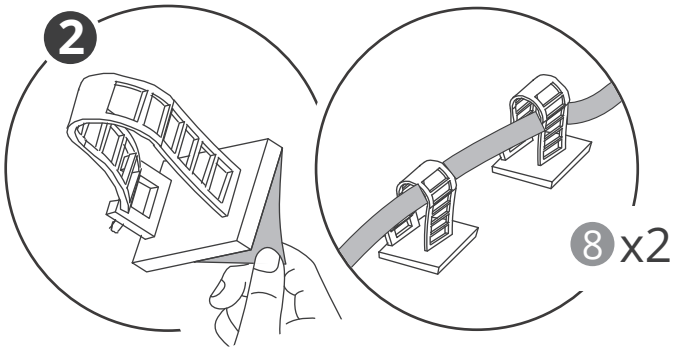

18

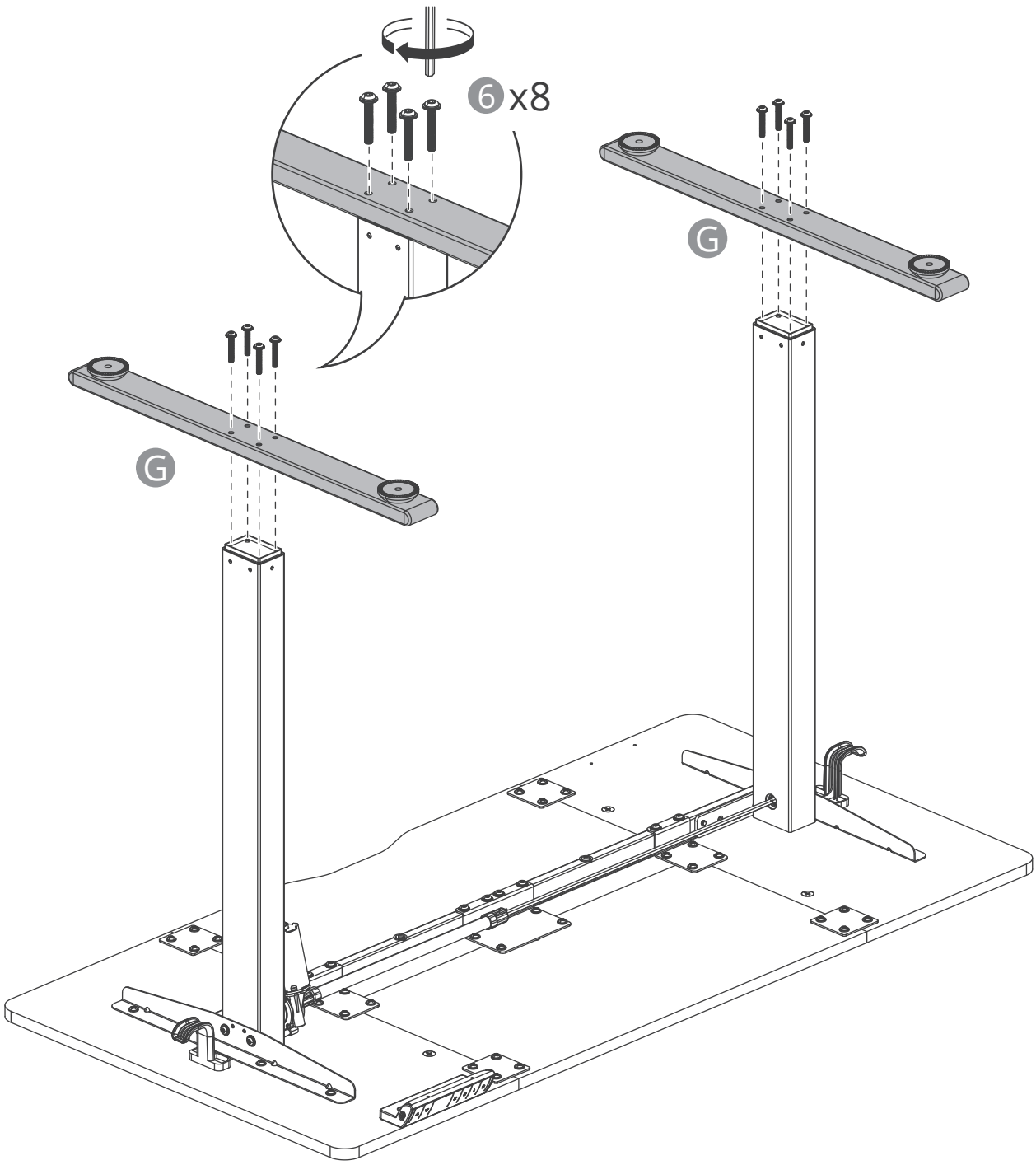

19

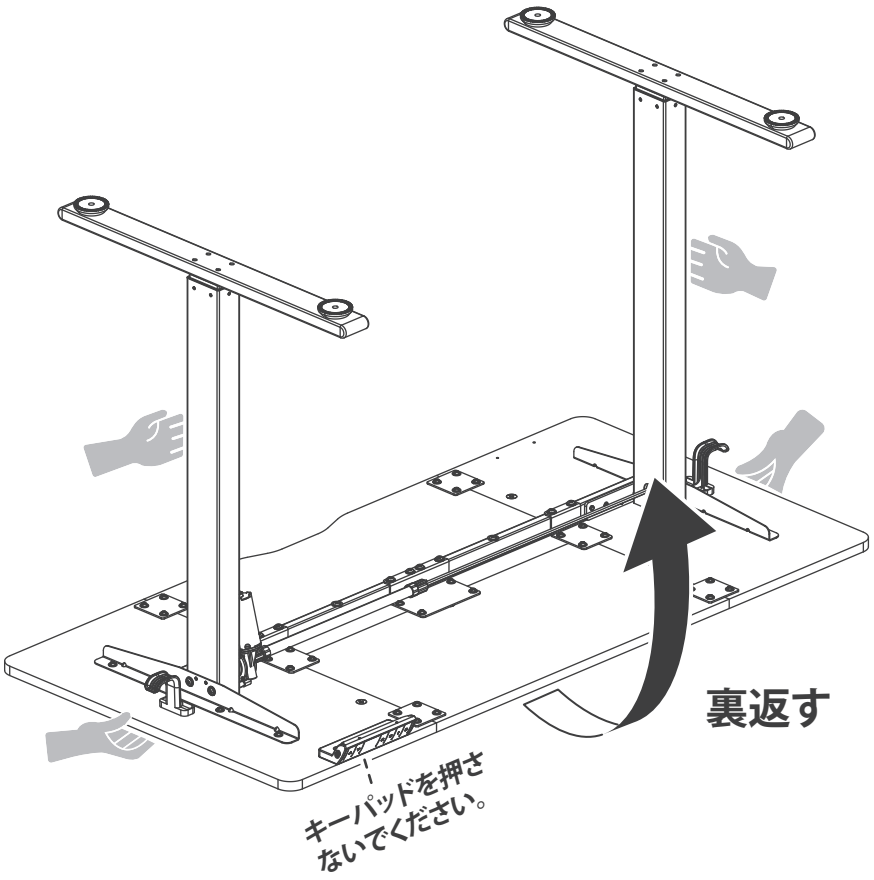

二人以上で作業

20

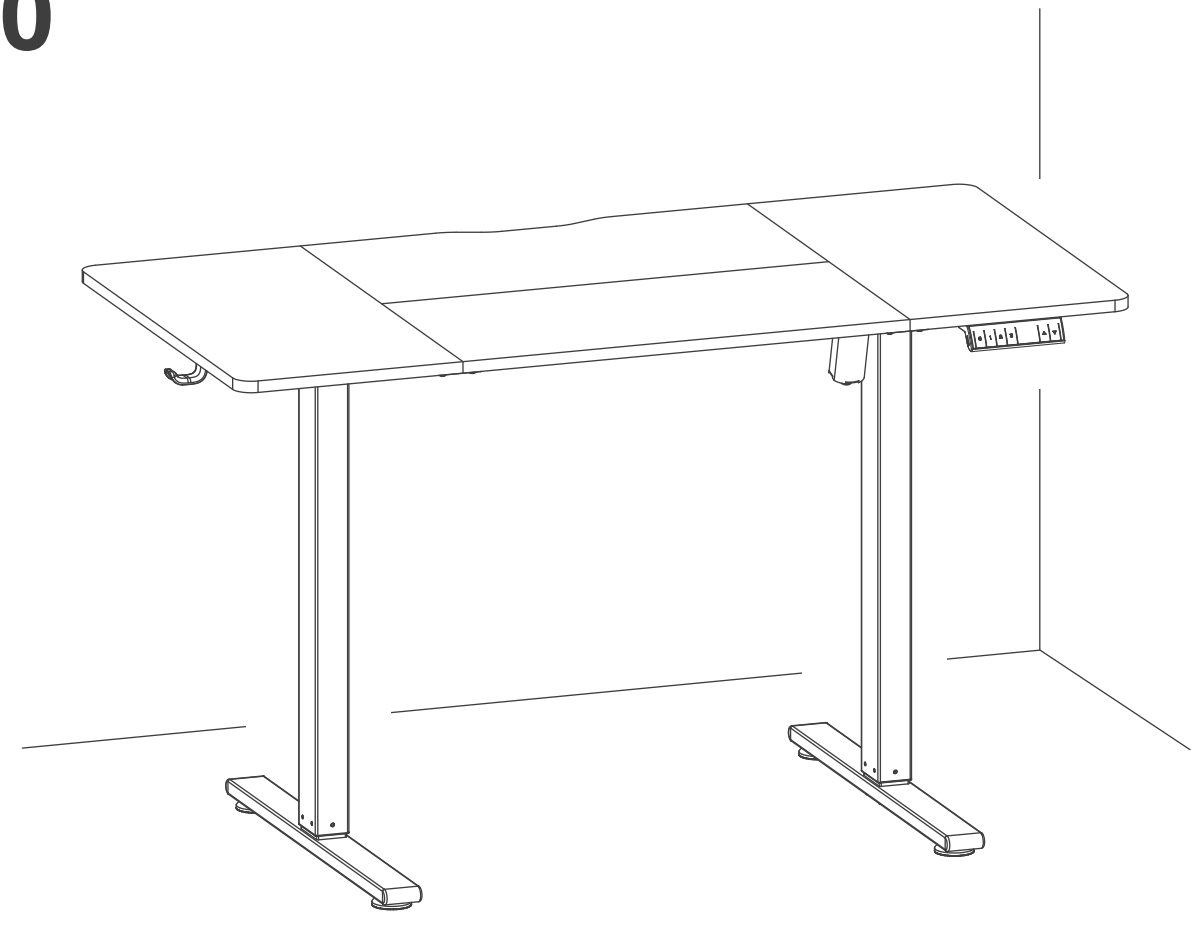

キーパッド ユーザーガイド



高さ調整

▲ または ▼ ボタンを長押しして、デスクの高さを調整します。



記憶高さ操作

1. 1 / 2 / 3 のメモリーボタンを短く押すと、デスクはプリセットされた高さまで自動的に移動します。

2. 工場出荷時のデフォルトの記憶高さ： 1 は72cm、2 は90cm、3 は118cmです。



記憶高さ設定

希望の高さに調整するには、▲ または ▼ ボタンを押し続けます。次に、S- と - がディスプレイに点滅するまで S ボタンを短く押します。最後に、1 / 2 / 3 のメモリーボタンを押して、現在の高さを保存します。



表示単位切替

表示される高さの単位（メートル法/インチ法）を切り替えるには、1 ボタンと 3 ボタンを同時に 3 秒間押し続けます。



チャイルドロック

1. ロック: 1 と 2 ボタンを同時に3秒間長押しします。ディスプレイに Loc と表示された場合、デスクはロックされており、調整できません。

2. ロック解除: 1 と 2 ボタンを同時に3秒間長押しします。ディスプレイの表示が Loc からデスクの高さの表示に変わると、チャイルドロックが解除されます。



リセット

デスクのシステムに異常がある場合、またはディスプレイに rST と表示される場合は、昇降デスクをリセットする必要があります。以下の手順に従ってください：

▼ ボタンを5秒間押したままにし、rST が表示されたら離します。

再度 ▼ ボタンを押したままにします。天板がさらに下がり、跳ね返り、現在の高さが表示されます。ボタンを離してリセットが完了します。

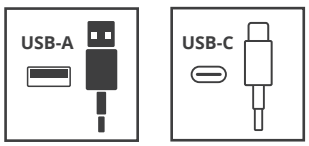

充電機能

キーパッドの両側にある USB-A および USB-C ポートは、最大 18W の電力でデバイスを充電できます。充電中にキーパッドが熱くなるのは正常です。長時間触れないでください。

よくある質問(FAQ)

片側のみのテーブル昇降	**考えられる原因** 同期ロッドが正しく取り付けられていません。 **解決策** 1. 同期ロッドが脚のコラムに完全に挿入されているか確認してください。挿入されていない場合は、デスクを最低位置まで下げ、脚の取り付けステッカーまたは取扱説明書を参照して同期ロッドを再度取り付けてください。 2. 上記の手順で問題が解決しない場合は、問題をビデオに撮り、アフターサポート support@yfs.life までご連絡ください。
ハンドセットの故障または無反応	**考えられる原因** 1. 電源が正しく接続されていません。 2. コントローラーの接触不良または故障。 3. ヒューズ切れ、または電源モジュールの故障。 **解決策** 1. すべてのケーブル接続を外し、再度接続してください。すべてのケーブルインターフェースが正しくしっかりと接続されているか確認してください。電源プラグがコンセントに挿入されていることを確認してください。 2. 上記の手順で問題が解決しない場合は、問題をビデオに撮り、アフターサポート support@yfs.life までご連絡ください。
テーブルのぐらつきや不安定	**考えられる原因** 1. テーブルの組み立てが不適切。 2. 脚のコラムまたはフットが水平になっていない。 **解決策** 1. テーブルの組み立て手順を見直し、各脚のコラムが正しく取り付けられていること、およびテーブルが水平な場所に置かれていることを確認してください。 2. フットパッドの高さを調整して、天板を水平にします。 問題が解決しない場合は、問題をビデオに撮り、アフターサポート support@yfs.life までご連絡ください。
異音や昇降のスムーズさの欠如	**考えられる原因** 1. 天板の耐荷重超過 (50kgを超えないでください)。 2. テーブルの各部の接続が緩んでいる。特に同期ロッド付近に注意してください。 3. モーターの故障。 **解決策** 1. 天板上の物が耐荷重を超えていないか確認し、荷重を減らしてください。 2. すべてのネジと接続部を確認し、しっかりと締めて、テーブルの構造が安定していることを確認してください。 3. 上記の手順で問題が解決しない場合は、問題をビデオに撮り、アフターサポート support@yfs.life までご連絡ください。

エラーコード	
ハンドセット E02 が 表示される場合	**考えられる原因** 1. デスクの組み立て不良によるアンバランス。 2. デスクの脚またはフットのいずれかが水平になっていない。 **解決策** 1. デスクの組み立て手順を確認し、各脚が正しく取り付けられ、デスクが水平な場所に設置されていることを確認してください。 2. デスクのフットパッドの高さを調整して、天板を水平に戻してください。 3. 水平調整後、組み立て完了後にリセット操作を実行してください。 4. 上記手順を実行しても問題が解決しない場合は、不具合の状況を動画で撮影し、アフターサポート support@yfs.life までご連絡ください。
ハンドセット E07 が 表示される場合	**考えられる原因** 1. 天板の積載量が定格荷重50kgを超えている。 2. モーター接続線の接触不良、またはモーターの不具合。 **解決策** 1. 天板の積載量を減らしてください。 2. すべての配線が正しくしっかりと接続されていることを確認し、リセット操作を実行してください。 3. 上記手順を実行しても問題が解決しない場合は、不具合の状況を動画で撮影し、アフターサポート support@yfs.life までご連絡ください。
ハンドセット E10 が 表示される場合	**考えられる原因** ハンドセットまたは電源の異常。 **解決策** 1. すべての配線が正しくしっかりと接続されていることを確認し、リセット操作を実行してください。 2. 上記手順を実行しても問題が解決しない場合は、不具合の状況を動画で撮影し、アフターサポート support@yfs.life までご連絡ください。
ハンドセットに H01 が 表示される場合	**考えられる原因** デスクが過熱保護モードに入りました。 **解決策** デスクを操作する前に20分間待ってください。問題が解決しない場合は、問題をビデオに撮り、アフターサポート support@yfs.life までご連絡ください。