組み立て
説明書

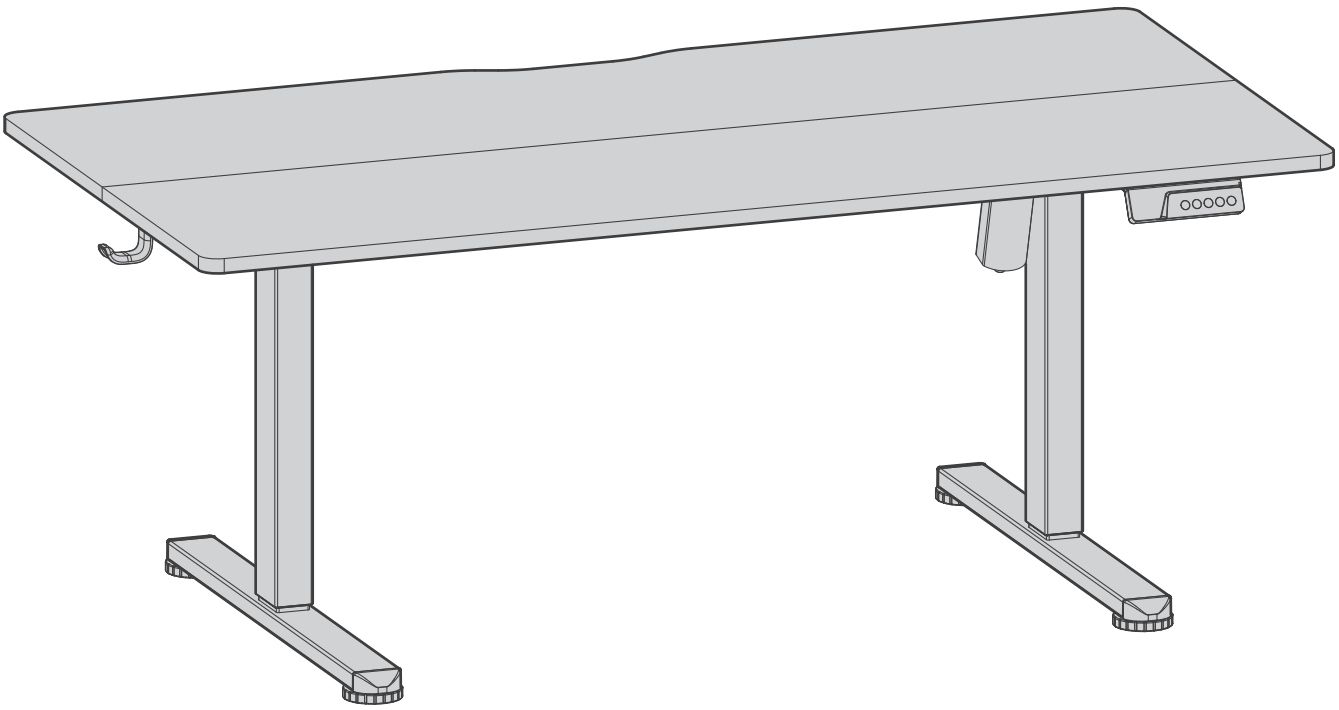

QR コードをスキャンして、
組み立て動画をご覧ください

組み立てのサポートについては、

support@yfs.life　yfs.life/sde0182-jz1

注意

- 使用中は、子供やペットをデスクに近づけないでください。デスクトップが壁に接触していないことを確認してください。
- デスクの下から、高さ27 cmを超える障害物を取り除いてください。
- 作動は、0 ℃～40 ℃（32 °F～104 °F）の環境温度でのみ行ってください。
- 製品を腐食性ガス、液体、埃の多い場所から遠ざけてください。
- 作動中は、手、足、その他の身体部分を安全な位置に保ってください。全てのリセット時に衝突防止機能が自動で有効になるわけではありません。
- 当社は、機器の異常な、または意図しない操作によって引き起こされた損傷および人身傷害に対して、いかなる保証も責任も負いません。
- 初期設置後、または機器の電源を入れ直した後は、手動リセットを行う必要があります。

組み立てガイド

インストールビデオと詳細なユーザーマニュアルについては、QR コードをスキャンしてください。



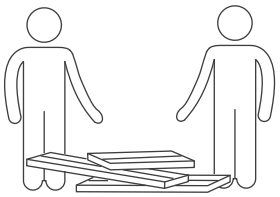

二人での組み立てを推奨します。

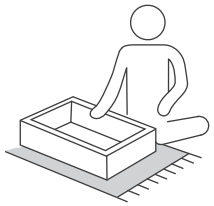

清潔で平らな保護された面の上で
組み立ててください。

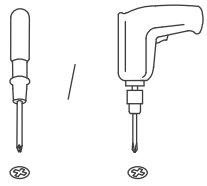

プラスドライバーまたは電動ドリルが
必要です（含まれていません）。

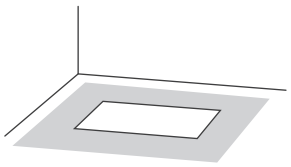

デスクトップの少なくとも2倍の広さの
スペースで組み立ててください。

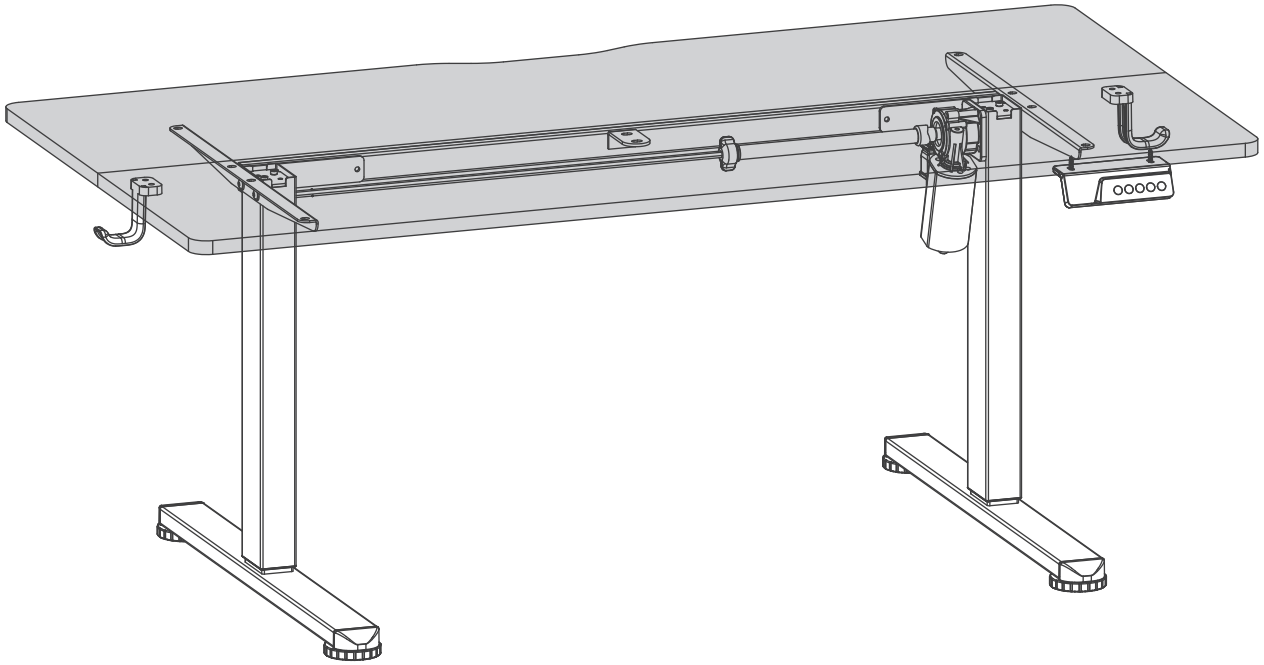



Ax8



Bx16

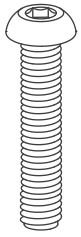

Cx8



Dx1

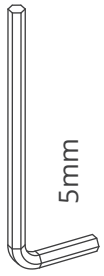

Ex1

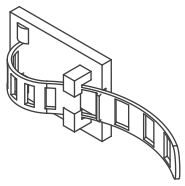

Fx2

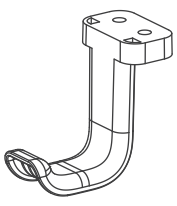

Gx2

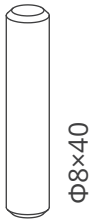

Hx4

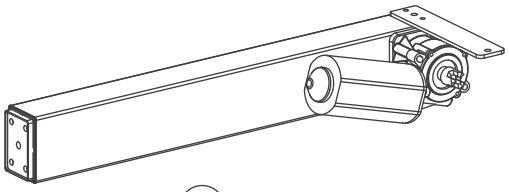

①x1

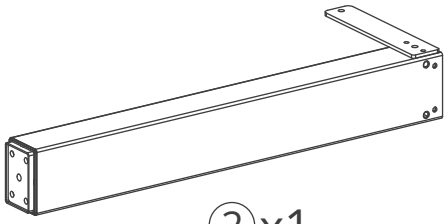

②x1

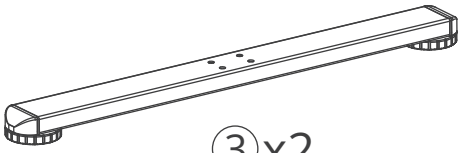

③x2

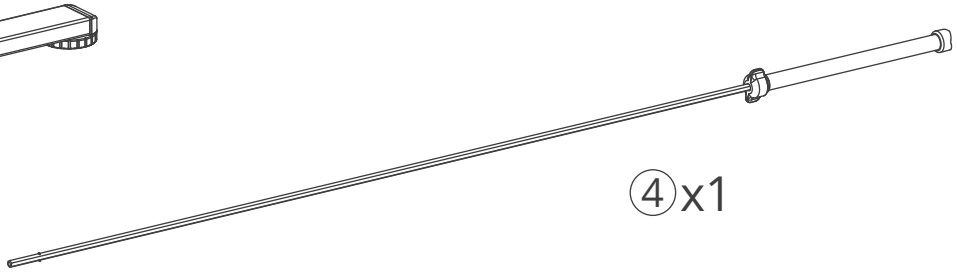

④x1

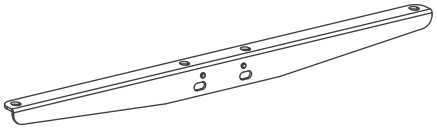

⑦x2

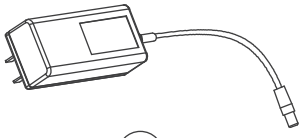

⑥x1

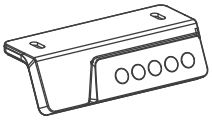

⑤x1

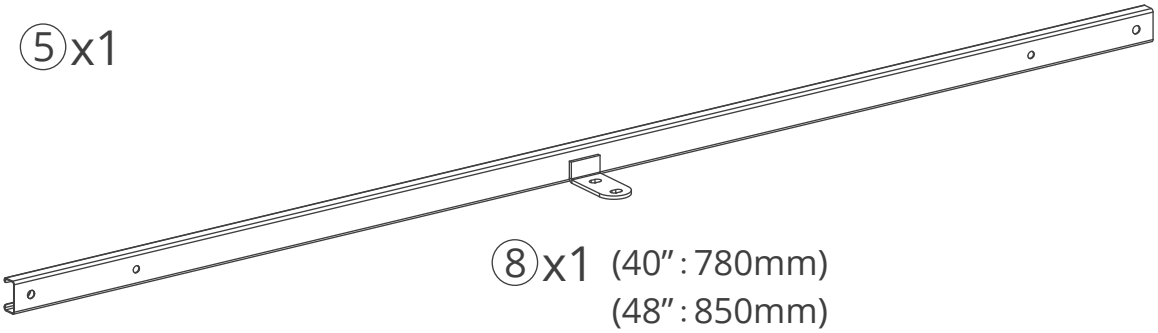

⑧x1 (40″ : 780mm)
(48″ : 850mm)

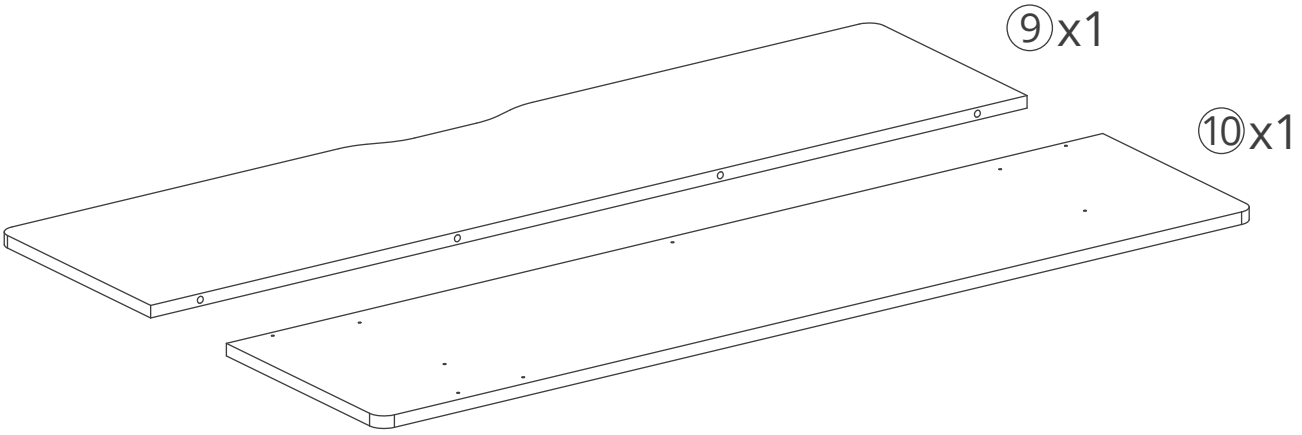

⑨x1

⑩x1

1

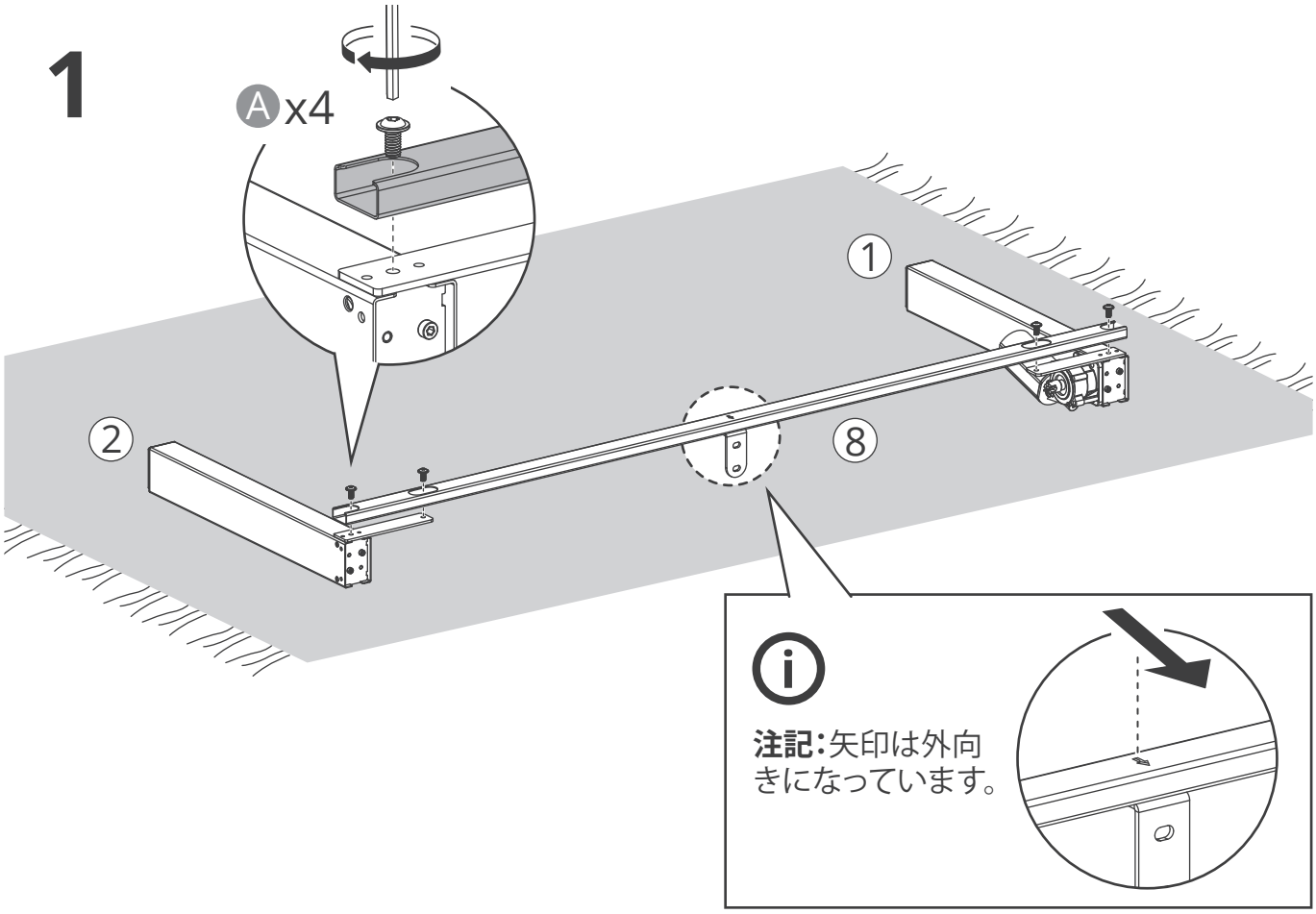

2

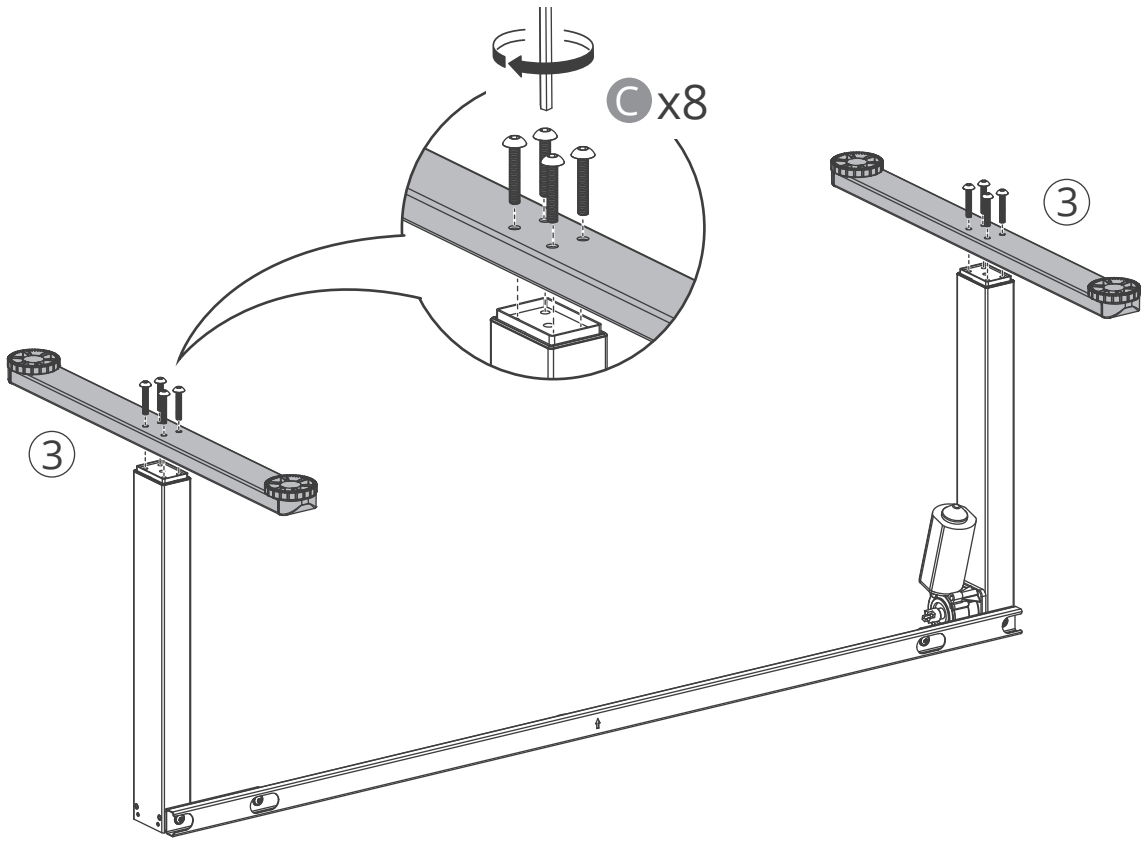

3

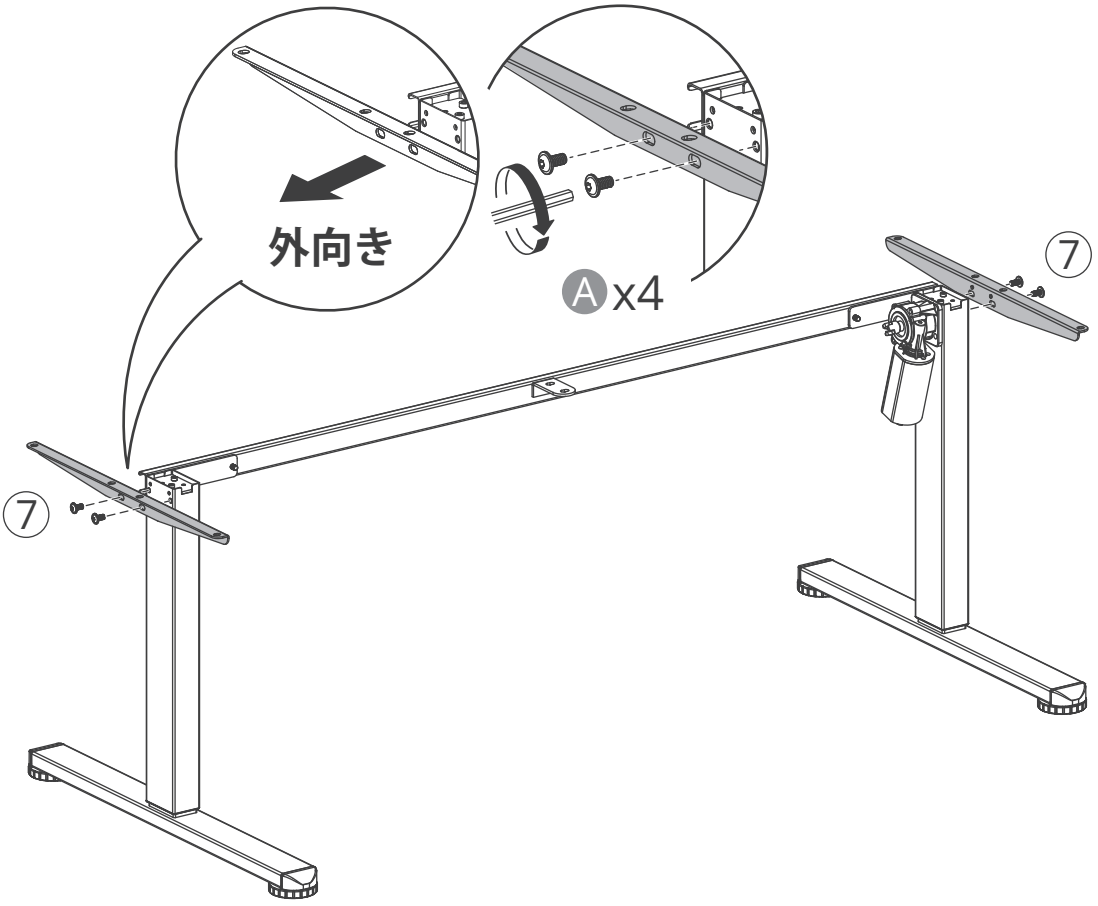

4

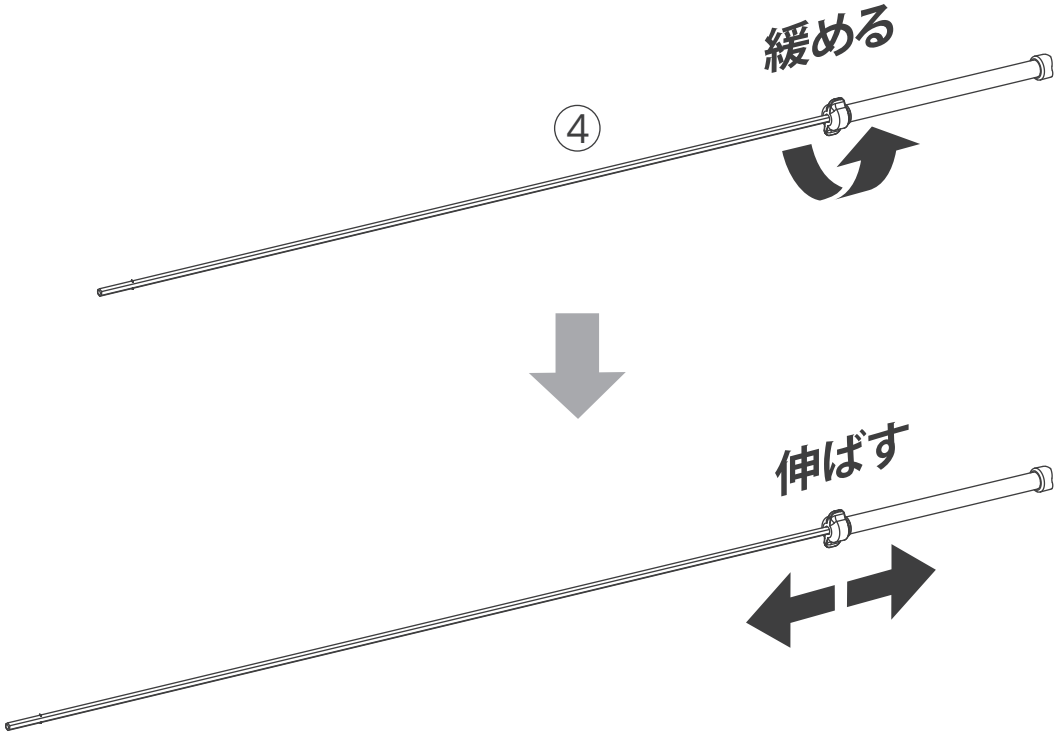

5

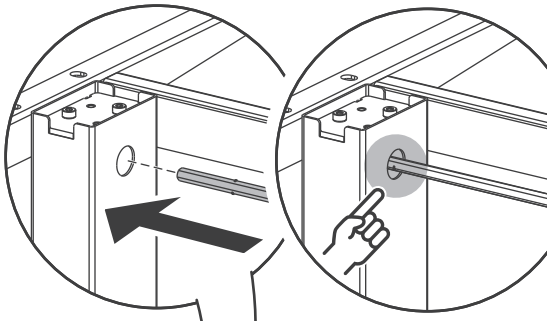

注記： シンクロロッドの突起部分が完全に噛み合っていることを確認してください。そうでない場合、デスクの左側のコラムが正しく調整されない可能性があります。

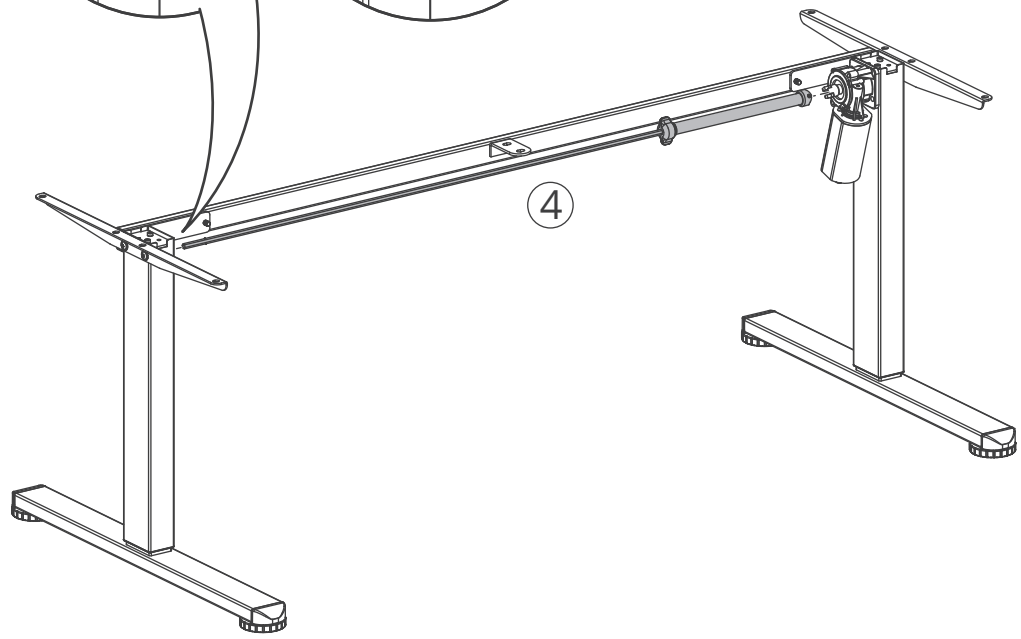

6

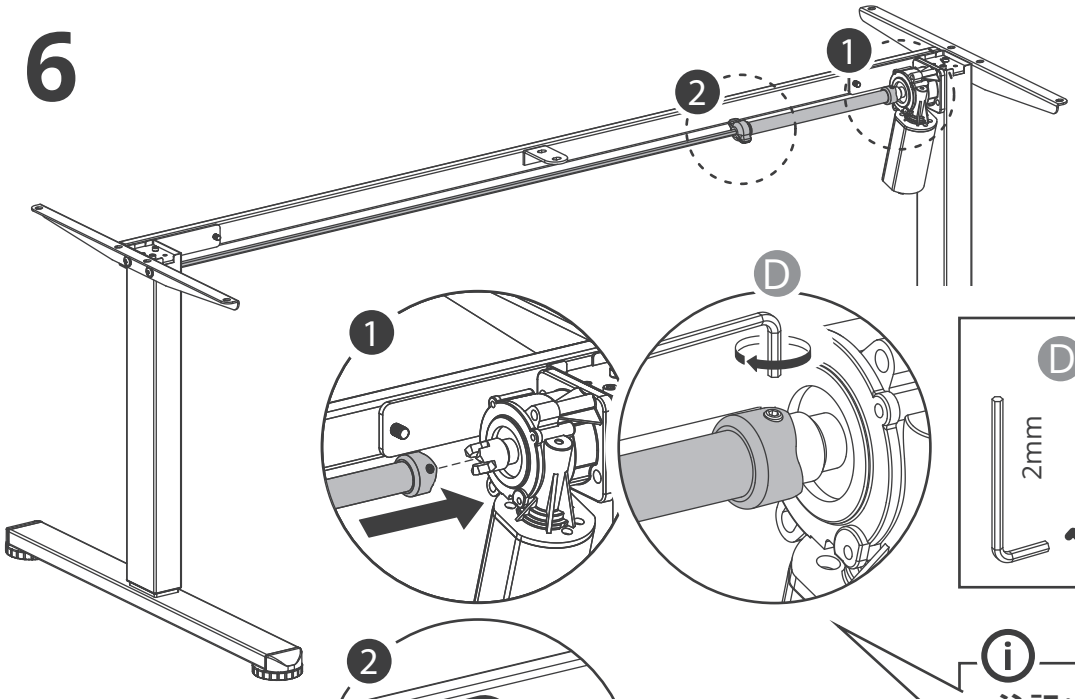

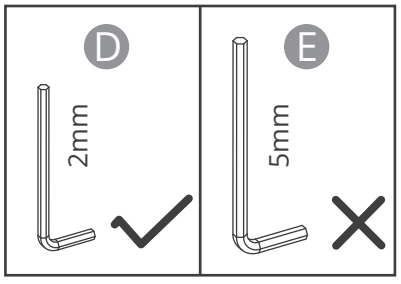

注記： セットスクリューを締める。

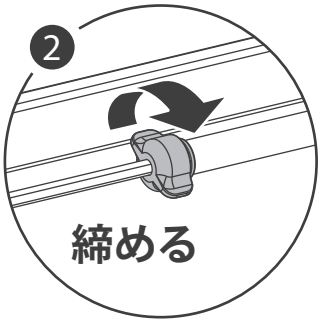

7

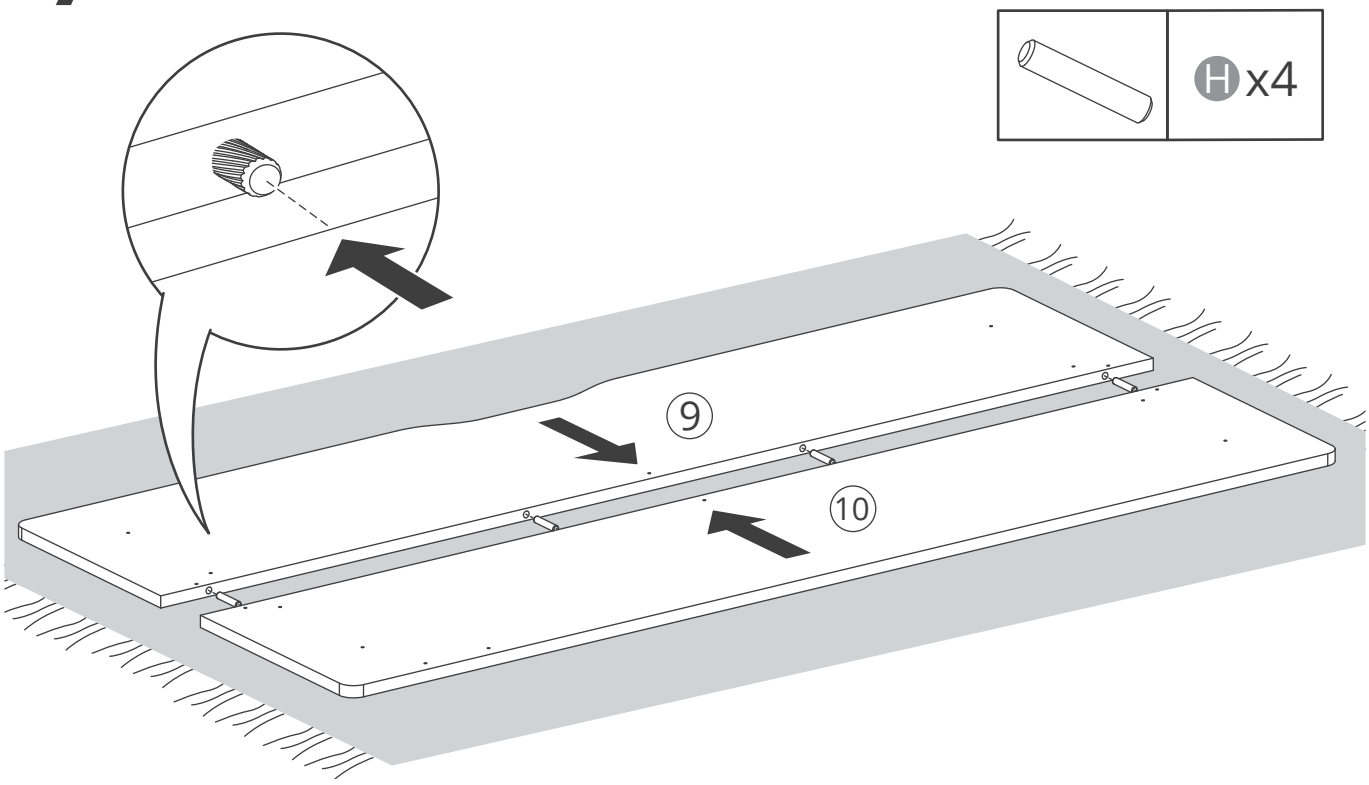

8

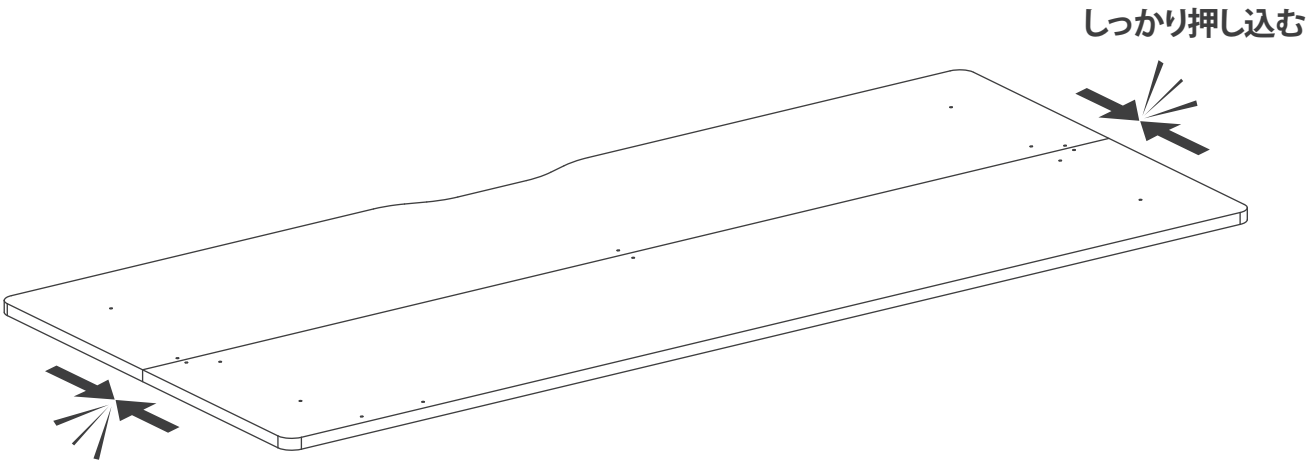

9

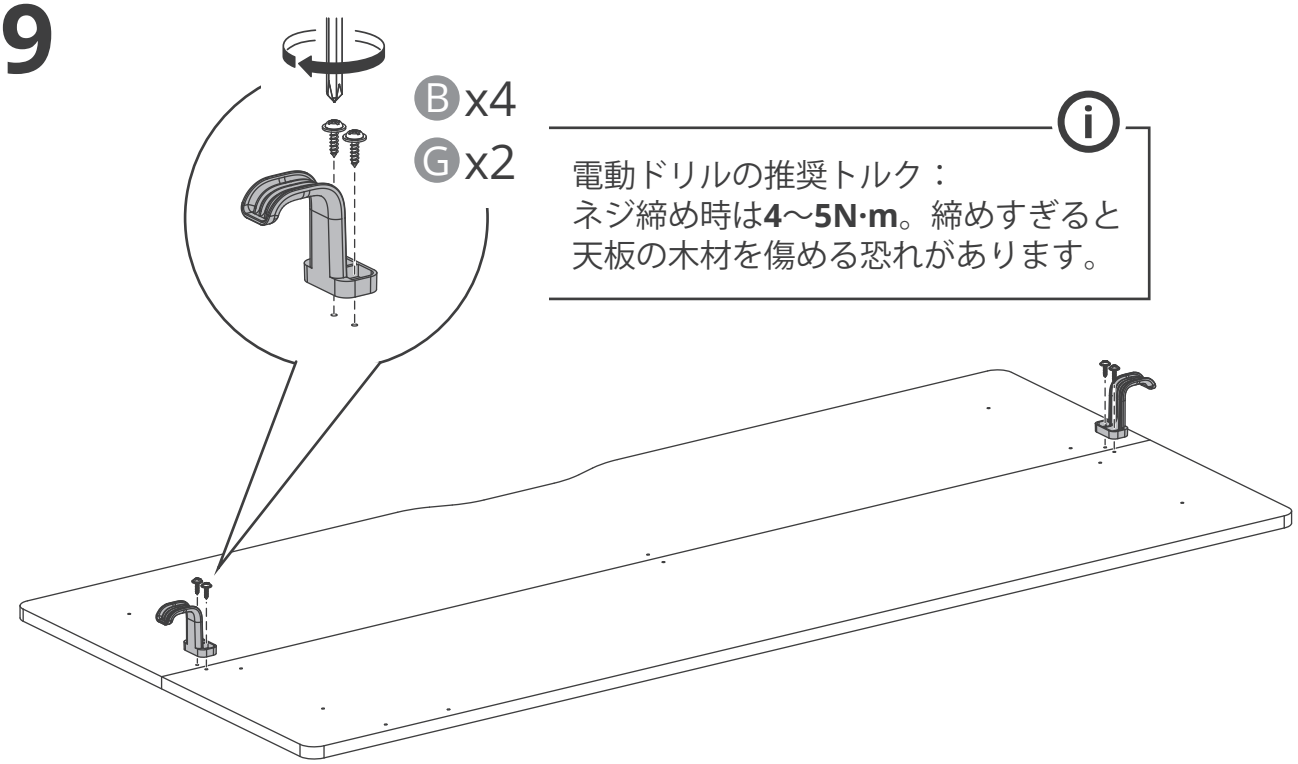

電動ドリルの推奨トルク：
ネジ締め時は**4**～**5N·m**。締めすぎると天板の木材を傷める恐れがあります。

10

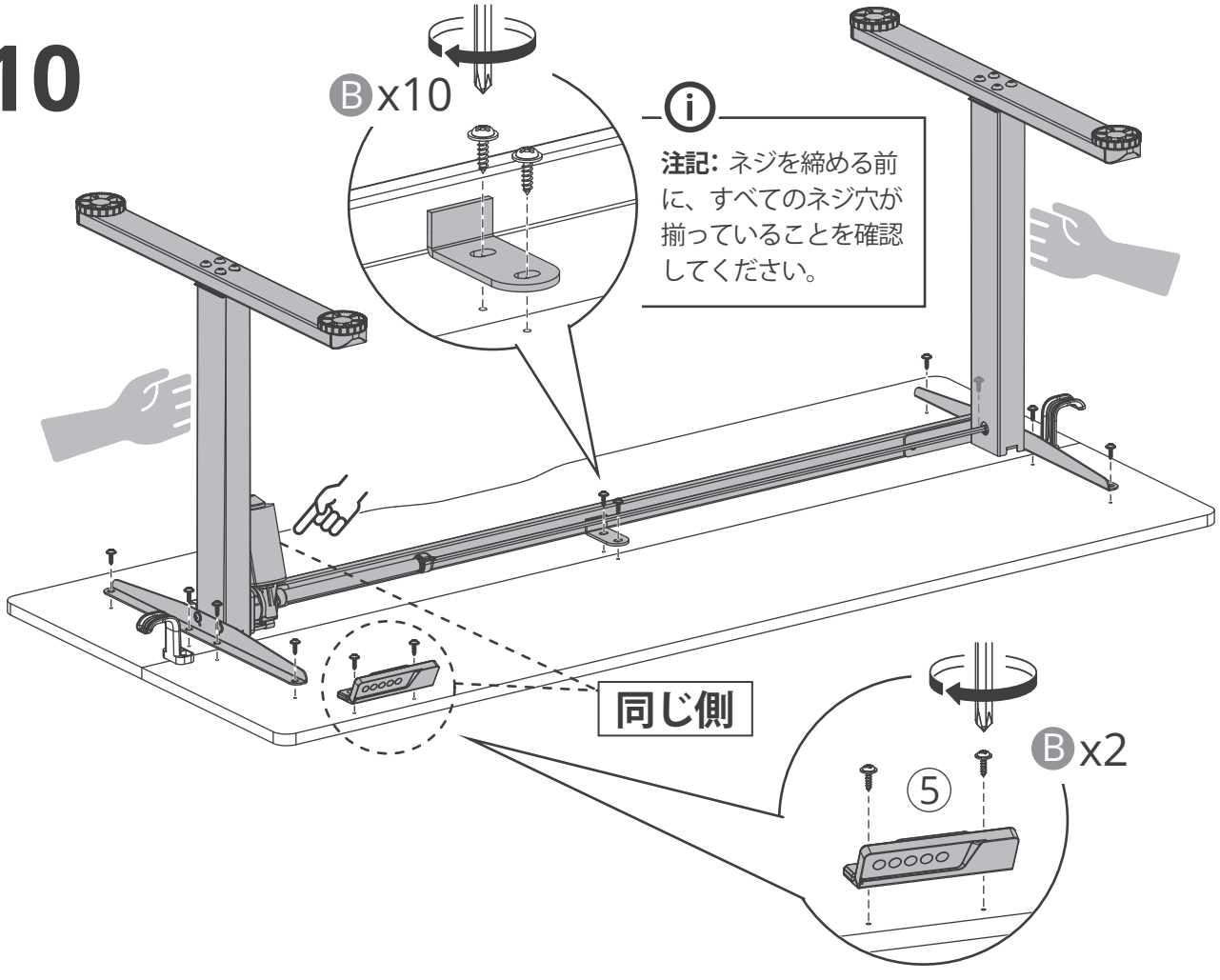

注記: ネジを締める前に、すべてのネジ穴が揃っていることを確認してください。

11

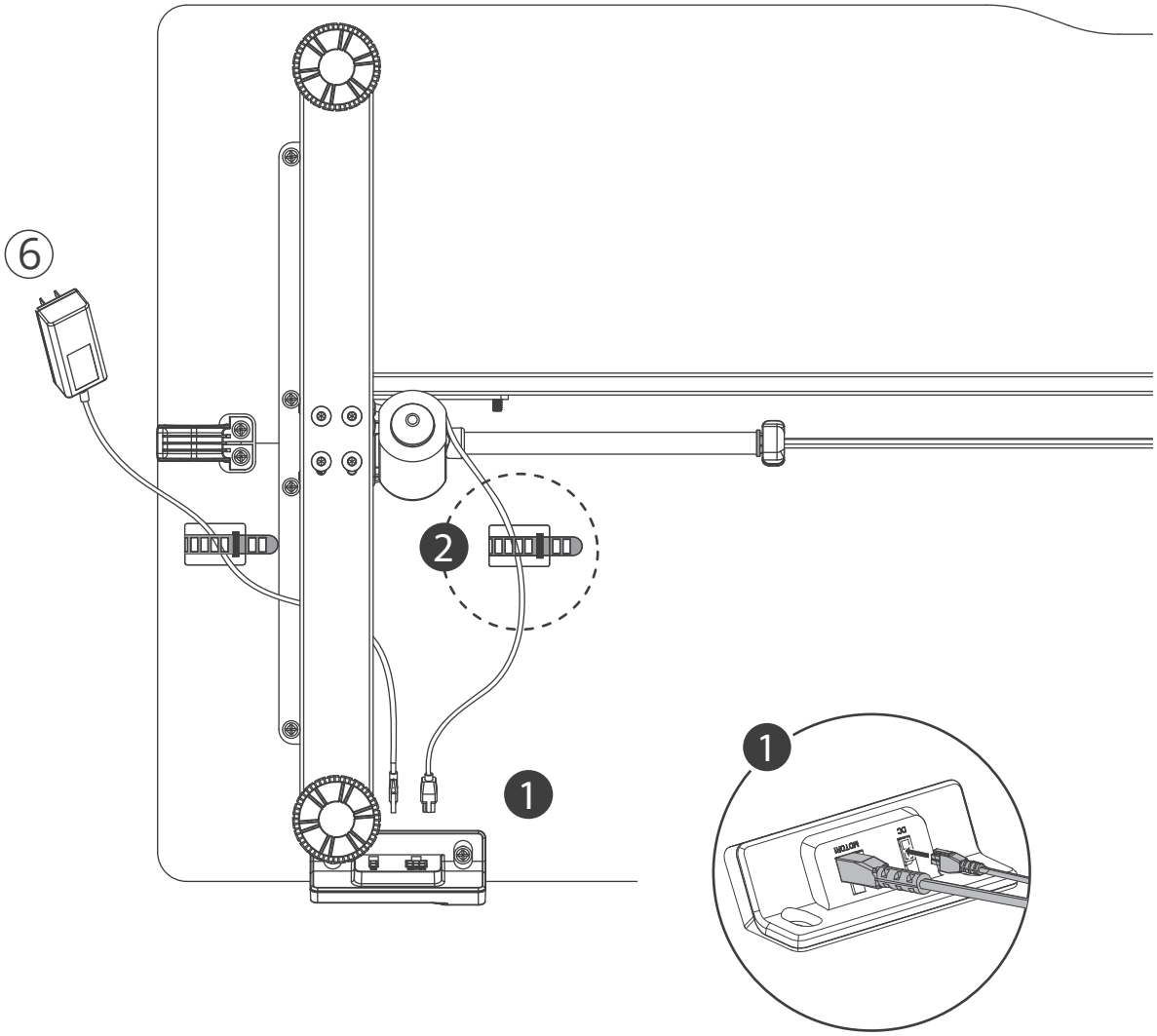

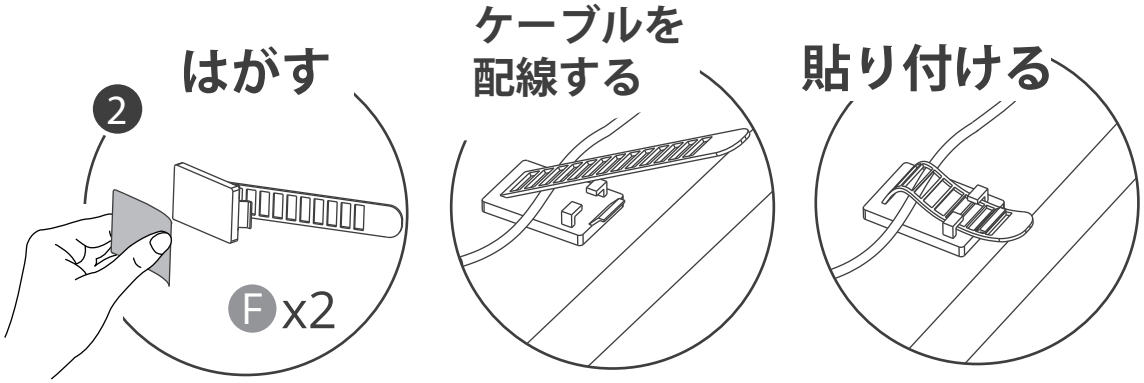

12

チームリフト

警告: 傷害の危険。
デスクをひっくり返す際は、2〜3人で作業することをお勧めします。

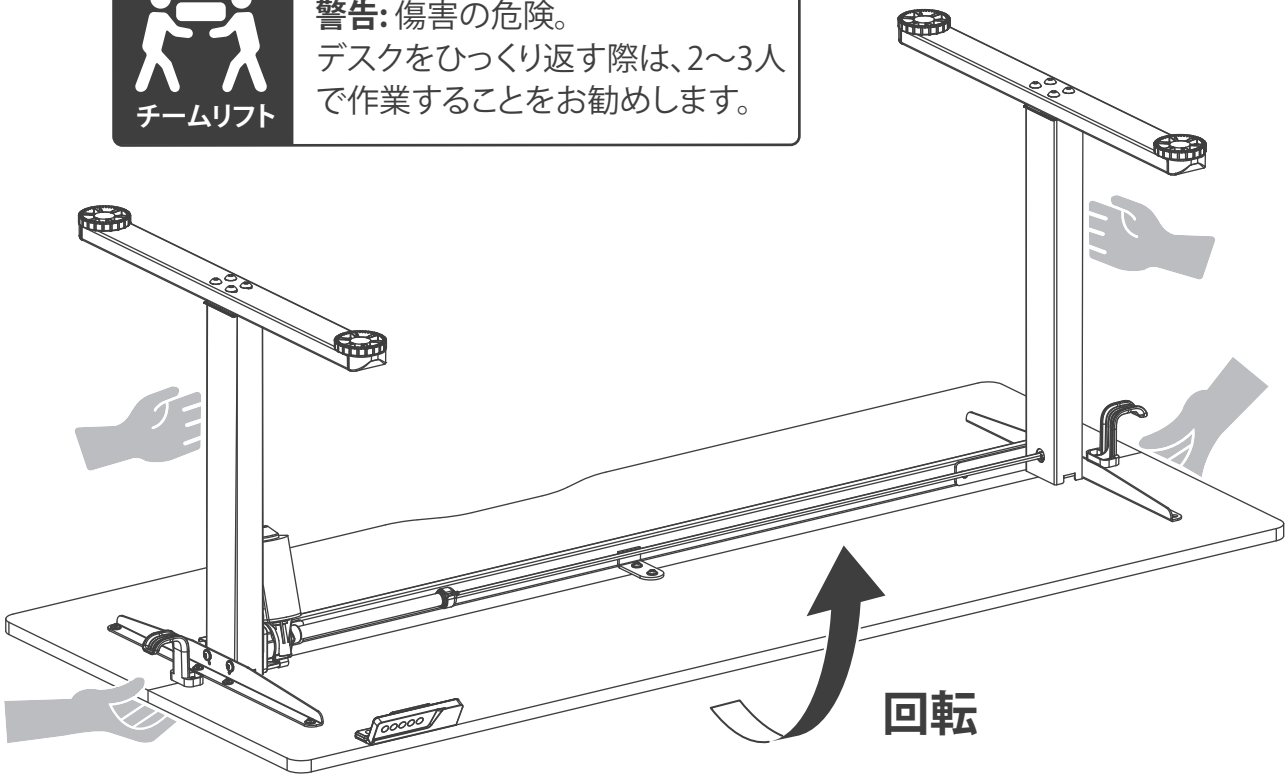

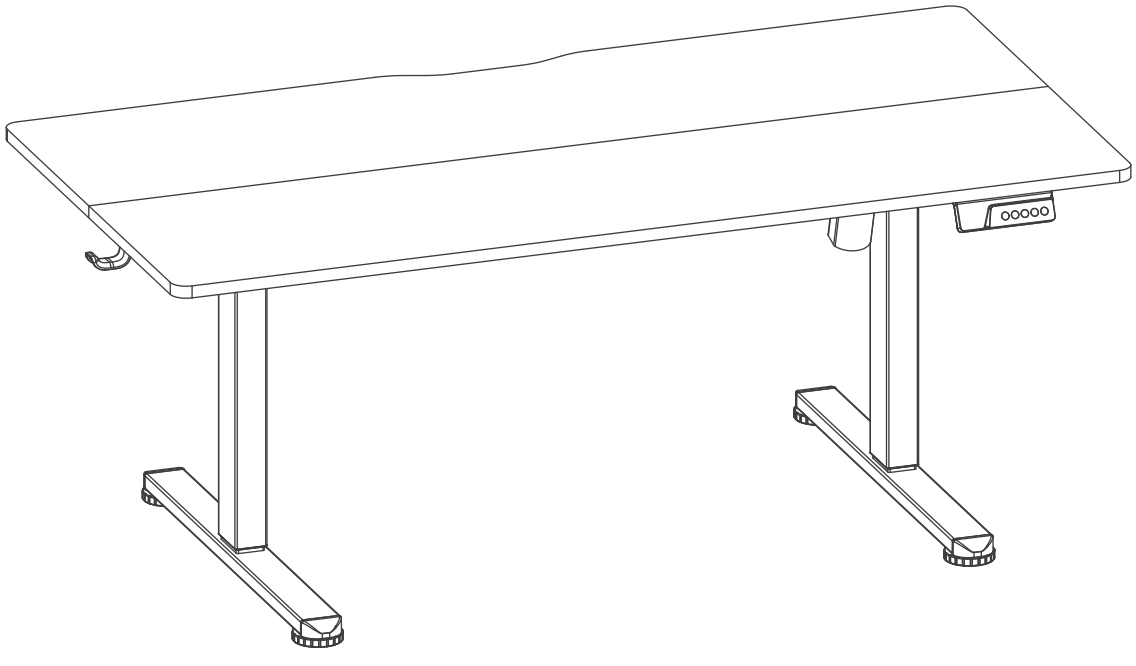

13

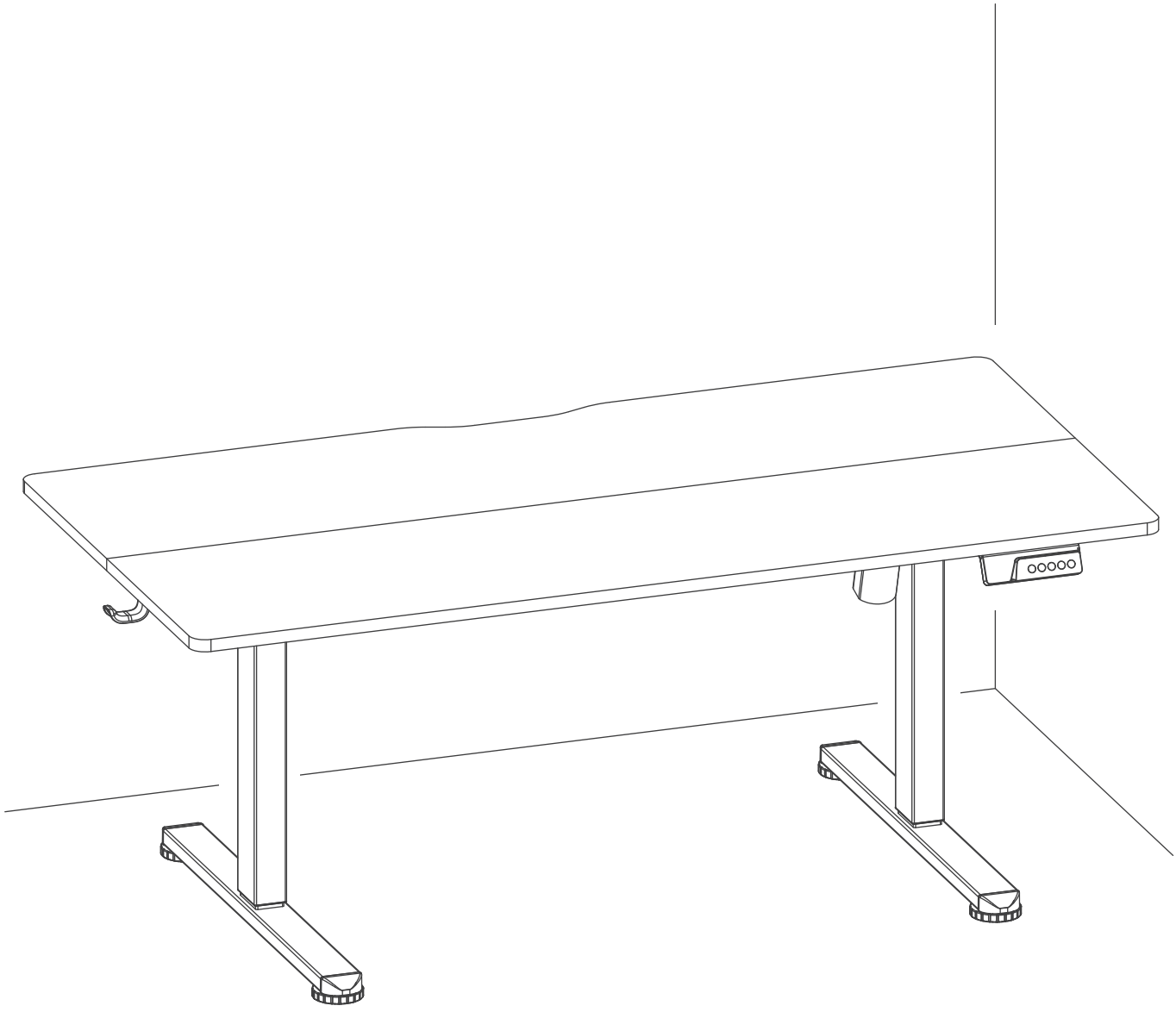

ハンドセットの使い方
よくあるご質問 (FAQ)

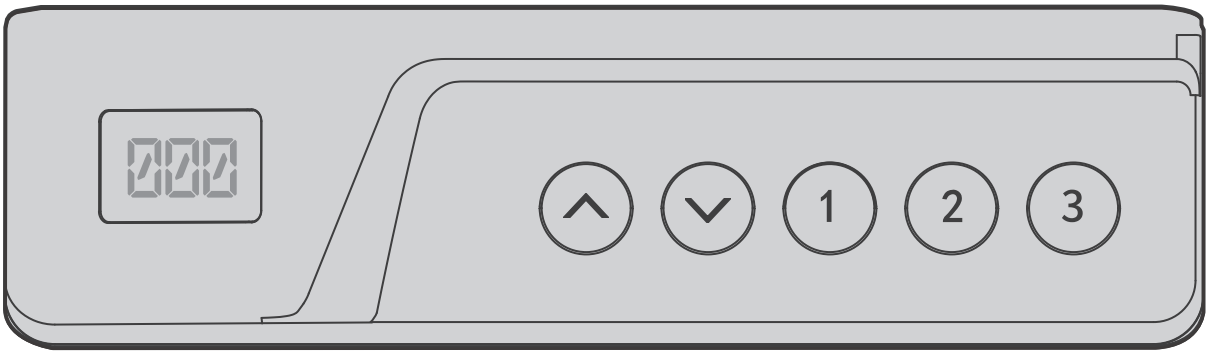

ハンドセット操作方法

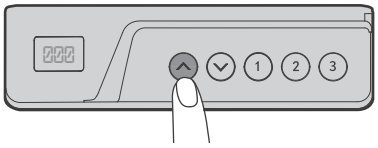

高さ調整

⌃または⌄ボタンを押し続けて、デスクの高さを調整します。

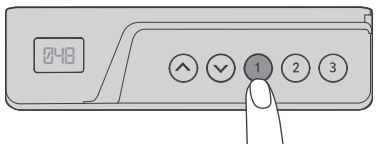

メモリ機能

①、②、③メモリボタンを短く押すと、事前に設定した高さにデスクトップが自動的に調整されます。

メモリーキー1：48 cm、メモリーキー2：60 cm、メモリーキー3：72 cm。

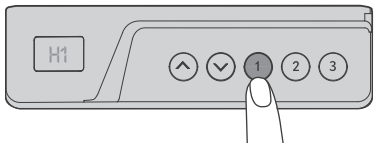

メモリ高さ設定

⌃または⌄ボタンを押し続けてデスクトップを希望の高さに調整します。その後、①、②、③ボタンを押し続けて、ディスプレイに H1 、H2 、H3 が表示されるまで待ち、現在の高さを対応するメモリ位置に保存します。

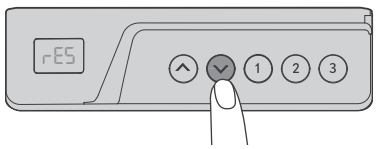

リセット機能

システムに異常が発生した場合、またはディスプレイに rES と表示された場合は、スタンディングデスクをリセットする必要があります。以下の手順に従ってください。

1. ⌄ボタンを5 秒間押し続けます。ハンドセットに rES と表示され、デスクがリセットモードに入ったことを示します。

2. デスクは最低の高さ（48 cm）まで移動し、その後わずかに跳ね返ります。最低の高さの値が表示され、リセットが完了したことが確認できます。

よくある質問（FAQ）

片側のみ昇降する	**考えられる原因:** シンクロッド（同期棒）が正しく取り付けられていない可能性があります。 **解決方法:** 1.シンクロッド がデスクの脚に完全に挿入されているか確認してください。挿入されていない場合は、デスクトップを水平な位置に調整し、脚の取り付けステッカーまたはマニュアルを参照してシンクロッド を再取り付けしてください。 2.これらの手順を試しても問題が解決しない場合、問題の動画を録画して、サポートチームに support@yfs.life までお問い合わせください。
ハンドセットの故障 または反応しない	**考えられる原因:** 1.電源接続が確実でない。 2.コントロールボックスに接触不良または故障がある。 3.ヒューズが切れているか、電源モジュールに不具合がある。 **解決方法:** 1.すべての電源ケーブルを取り外し、再接続してください。接続がしっかりとされているか、電源プラグが完全にコンセントに差し込まれているか確認してください。 2.問題が解決しない場合は、故障の動画を録画して、サポートチームに support@yfs.life までお問い合わせください。

デスクが傾くまたは不均衡	**考えられる原因:** 1. インストールが不適切で不均衡になっている。 2. 一つのコラムまたは足元のパッドが水平でない。 **解決方法:** 1. インストール手順を見直し、各コラムが正しく取り付けられていること、デスクが水平になっていることを確認してください。 2. 足元のパッドの高さを調整して、デスクを水平にしてください。 3. それでも解決しない場合は、問題の動画を録画して、サポートチームに support@yfs.life までお問い合わせください。
高さ調整中の異常音または不規則な動き	**考えられる原因:** 1. デスクトップの荷重が推奨される制限を超えている（50 kg / 110 lbs を超えない）。 2. デスクの接続部が緩んでいる—特にシンクロッドの近く。 3. モーターに不具合がある。 **解決方法:** 1. デスクトップの荷物が制限重量を超えていないか確認し、必要に応じて荷重を減らしてください。 2. すべてのネジと接続部分を確認し、デスクの構造をしっかり固定してください。 3. これらの手順を試しても問題が解決しない場合、問題の動画を録画して、サポートチームに support@yfs.life までお問い合わせください。

エラーコード	解決方法
HOT	モーターの過熱。デスクの操作を再開する前に、15-18 分間お待ちください。
E10/E32/E31	電源供給の異常。電源コードを抜き、30 秒間お待ちください。その後、再接続してリセットを行ってください。
E20	過負荷。デスクトップの荷重を減らし、電源コードを再接続してください。
E02	高さ調整中に障害物が検出されました。デスク周辺を確認し、リセットを行ってください。

アフターサービスのため、この説明書を保管してください。